令和８年度　　委　託　仕　様　書

委　託　名	下水道施設（水処理・汚泥処理・中継ポンプ場）維持操作業務委託
委託箇所	古利根川水循環センター（久喜市吉羽地内）ほか
委託大要	委託期間　令和８年４月１日～令和９年３月３１日 委託内容　水処理・汚泥処理・中継ポンプ場・管路関係施設の保守点検・運転操作・清掃等維持操作業務一式 委託概要　１　水処理施設 汚水ポンプ４台・雨水ポンプ４台・送風機４台・１系・２系・３系 ２　汚泥処理施設 遠心脱水機３台・ベルト濃縮機３台・循環流動焼却炉５０t/d×1基 ３　中継ポンプ場６か所 清久・河原井・東・鷲宮・栗橋・古久喜 ４　管路 流域幹線付帯設備一式

本 委 託 費 内 訳 書

種　別	単　位	数　量	単　価	金　　額	摘　　要
総括責任者	式	1			A-1代価表
水処理施設維持操作業務	式	1			A-2代価表
汚泥処理施設維持操作業務	式	1			A-3代価表
中継ポンプ場維持操作業務	式	1			A-4代価表
管路施設維持操作業務	式	1			A-5代価表
管理本館受水槽清掃業務	式	1			A-6代価表
普及啓発活動業務	式	1			A-7代価表
備品・消耗品費	式	1			A-8代価表
久喜市雨水ポンプ関連費	式	1			A-9代価表
計（直接業務費）					
間接業務費	式	1			A-10代価表
計（間接業務費）					
計（業務原価）					

本 委 託 費 内 訳 書

種　別	単　位	数　量	単　価	金　　額	摘　　要
諸経費	式	1			
計（諸経費）					
検査手数料	式	1			受水槽清掃水質検査(11項目)
本委託費計					

総括責任者　　Ａ－１　代価表

種　別	単　位	数　量	単　価	金　額	摘　要
総括責任者	日	241			B-1代価表
計					

水処理施設維持操作業務　　Ａ－２　代価表

種　別	単　位	数　量	単　価	金　額	摘　要
業務責任者	日	241			B-2代価表
運転操作監視業務	日	365			B-3代価表
保守点検作業業務	式	1			B-4代価表
水質器具洗浄業務	式	1			B-5代価表
水質補助作業業務(採水)	式	1			B-6代価表
清掃業務	式	1			B-7代価表
緊急災害時作業業務	式	1			B-8代価表
下水道施設台帳システム入力作業費	式	1			No. 21調書
計					

汚泥処理施設維持操作業務　　Ａ－３　代価表

種　別	単　位	数　量	単　価	金　額	摘　要
業務責任者	日	241			B-9代価表
運転操作監視業務	日	365			B-10代価表
保守点検作業業務	式	1			B-11代価表
清掃業務	式	1			B-12代価表
濃縮汚泥貯留槽点検清掃業務	式	1			B-13代価表
流動焼却炉炭酸ｶﾙｼｳﾑ投入作業費	式	1			
下水道施設台帳ｼｽﾃﾑ入力作業費	式	1			No. 21調書
計					

中継ポンプ場施設維持操作業務　Ａ－４　代価表

種　別	単　位	数　量	単　価	金　額	摘　要
業務責任者	日	241			B-14代価表
保守点検作業業務	式	1			B-15代価表
清掃業務	式	1			B-16代価表
下水道施設台帳システム入力作業費	式	1			No. 21調書
計					

管路施設維持操作業務　　Ａ－５　代価表

種　別	単　位	数　量	単　価	金　額	摘　要
保守点検作業業務	式	1			B-17代価表
下水道施設台帳システム入力作業費	式	1			No. 21調書
計					

管理本館受水槽清掃業務
(1年間当たり)

A－6　代価表

種　別	単　位	数　量	単　価	金　額	摘　要
受水槽清掃業務 3か所	式	1			B-18代価表
計					

普及啓発活動業務　　Ａ－７　代価表

種　別	単　位	数　量	単　価	金　額	摘　要
普及啓発活動 普通作業員	人				
ホタル観賞会交通整理員 交通整理員Ｂ	人				
ホタル購入	式	1			
計					

備品･消耗品費　　Ａ－８　代価表

種　別	単　位	数　量	単　価	金　額	摘　要
水処理施設備品･消耗品費	式	1			
汚泥処理施設備品･消耗品費	式	1			
中継ポンプ場備品･消耗品費	式	1			
管路施設備品･消耗品費	式	1			
管理本館受水槽清掃業務備品･消耗品費	式	1			
普及啓発活動業務備品･消耗品費	式	1			
久喜市雨水ポンプ施設備品･消耗品費	式	1			
計					

久喜市雨水排水施設　　Ａ－９　代価表

種　別	単　位	数　量	単　価	金　額	摘　要
運転操作監視業務 技術員	回				B-19代価表
保守点検業務	式	1			B-20代価表
計					

間接業務費　　　　　Ａ－１０　代価表

種　別	単　位	数　量	単　価	金　額	摘　　要
間接業務費	式	1			
役務費	式	1			
計					

総括責任者 （1日当たり）	B－1　代価表				
種　別	単　位	数　量	単　価	金　額	摘　要
総括責任者	人				
計					

水処理施設業務責任者
(1日当たり)

B－2　代価表

種　別	単　位	数　量	単　価	金　額	摘　要
業務責任者	人				
計					

水処理施設運転操作監視業務
(1日当たり)

B－3　代価表

種別	単位	数量	単価	金額	摘要
技術員 24時間（中継ポンプ場6か所含む）	人				
小計					
夜間割り増し	式	1			C-1代価表
小計					
合計					

水処理施設保守点検作業業務
（1年間当たり）

B－4　代価表

種　別	単　位	数　量	単　価	金　額	摘　要
水処理機械・電気設備点検業務 「日常＋定期点検（月～金）」	日	241			C-2代価表
監視計測器等保守業務	式	1			C-3代価表
機械経費	式	1			C-4代価表
水処理 酸素濃度等測定作業業務	式	1			C-5代価表
計					

水質器具洗浄業務
(1年間当たり)

B－5　代価表

種　別	単　位	数　量	単　価	金　額	摘　要
軽作業員	人				No. 3調書
計					

水質補助作業業務（採水）
（1年間当たり）

B－6　代価表

種　別	単　位	数　量	単　価	金　額	摘　要
水質試験業務採水（軽作業員）	人				No. 23調書
接続点採水	検体				No. 23調書
交通整理員B	人				No. 23調書
計					

水処理施設清掃業務
（1年間当たり）

B－7　代価表

種　別	単　位	数　量	単　価	金　額	摘　要
普通作業員	人				No. 4調書
軽作業員	人				No. 4調書
計					

緊急災害時作業業務
(1年間当たり)

B－8　代価表

種　別	単　位	数　量	単　価	金　額	摘　要
技術員	人				
計					

汚泥処理施設業務責任者
（1日当たり）

B－9　代価表

種　別	単　位	数　量	単　価	金　額	摘　要
業務責任者	人				
計					

汚泥処理施設運転操作監視業務　Ｂ－１０　代価表
（１日当たり）

種別	単位	数量	単価	金額	摘要
技術員 8時間	人				
技術員 16時間	人				
小計					
夜間割増し	式	1			C-6代価表
小計					
計					

汚泥処理施設保守点検業務
（1年間当たり）

B－11　代価表

種　別	単　位	数　量	単　価	金　額	摘　要
汚泥処理機械・電気設備点検業務 「焼却炉運転日1日当たり(月～金)」	日	211			C-7代価表
汚泥処理機械・電気設備点検業務 「焼却炉停止日1日当たり(月～金)」	日	30			C-8代価表
汚泥ケーキ搬送・搬出業務 「焼却炉停止日1日当たり(土日祝)」	日	15			C-9代価表
汚泥処理酸素濃度等 測定作業業務	式	1			C-10代価表
計					

汚泥処理施設清掃業務
（１年間当たり）

Ｂ－１２　代価表

種　別	単　位	数　量	単　価	金　額	摘　要
普通作業員	人				No. 6調書
軽作業員	人				No. 6調書
計					

濃縮汚泥貯留槽点検清掃業務　　Ｂ－１３　代価表

種　別	単　位	数　量	単　価	金　額	摘　要
技術員	人				
技能員（補助員）	人				
計					

中継ポンプ場業務責任者
（１日当たり）

Ｂ－１４　代価表

種　別	単　位	数　量	単　価	金　額	摘　要
業務責任者	人				
計					

中継ポンプ場保守点検業務
（6か所1年間当たり）

B－15　代価表

種　別	単　位	数　量	単　価	金　額	摘　要
中継ポンプ場機械・電気設備点検業務 「日常＋定期点検（月～金）」	日	241			C-11代価表
中継ポンプ場酸素濃度等 測定作業業務	式	1			C-13代価表
計					

中継ポンプ場清掃業務
（1年間当たり）

B－16　代価表

種　別	単　位	数　量	単　価	金　額	摘　要
清久中継ポンプ場	㎡	774			C-12代価表
河原井中継ポンプ場	㎡	482			C-12代価表
東中継ポンプ場	㎡	496			C-12代価表
鷲宮中継ポンプ場	㎡	1,450			C-12代価表
栗橋中継ポンプ場	㎡	1,968			C-12代価表
古久喜中継ポンプ場	㎡	180			C-12代価表
計					

管渠保守点検作業業務
（1年間当たり）

B－17　代価表

種　別	単　位	数　量	単　価	金　額	摘　要
管渠流量計点検業務 6か所/回	回	12			C-14代価表
横断ｹﾞｰﾄ点検業務 1か所/回	回	6			C-15代価表
管渠空気抜弁等点検業務 42か所/回	回	1			C-16代価表
管渠ｶﾞｽ抜業務 2か所/回	回	6			C-17代価表
管渠マンホール 酸素濃度等測定作業業務	回	24			C-18代価表
人孔調査業務補助交通整理員 交通整理員Ｂ	人				
硫化水素連続測定器設置・回収 作業業務　（3か所1回当たり）	回	24			
計					

受水槽清掃業務
（3か所当たり）

B－18　代価表

種　別	単　位	数　量	単　価	金　額	摘　要
受水槽 4m^3	基	1			
受水槽 0.5m^3	基	1			
高置水槽 2m^3	基	1			
計					

久喜市雨水ポンプ施設運転操作 監視業務（１回当たり）		B－１９　代価表			
種　別	単　位	数　量	単　価	金　額	摘　要
運転操作監視（技術員）	人				
計					

久喜市雨水ポンプ施設保守点検業務（1年間当たり）

B－20　代価表

種　別	単　位	数　量	単　価	金　額	摘　要
機械・電気設備点検業務（日常・定期点検）	日	241			C-19代価表
計					

水処理中央監視員夜間割増 （1日当たり）　C－1　代価表

種別	単位	数量	単価	金額	摘要
技術員 22時～5時	人				
計					

水処理機械･電気設備点検業務
（日常＋定期点検1日当たり）

Ｃ－２　代価表

種別	単位	数量	単価	金額	摘要
技術員 (機械)	人				
技能員（補助員） (機械)	人				
技術員 (電気)	人				
技能員（補助員） (電気)	人				
計					

監視計測器等保守業務
（1年間当たり）

C－3　代価表

種　別	単　位	数　量	単　価	金　額	摘　要
監視計測器保守業務 （普通作業員）	人				No. 7調書
水質測定業務 （普通作業員）	人				No. 8調書
計					

機械経費　　C－4　代価表

種　別	単　位	数　量	単　価	金　額	摘　要
しさ場内運搬用トラック ｸﾚｰﾝ装置付2t積み、2t吊り	日				
計					

水処理酸素濃度等測定作業業務
（１年間）

Ｃ－５　代価表

種　別	単　位	数　量	単　価	金　額	摘　要
普通作業員	人				No. 12調書
計					

汚泥処理中央監視員夜間割増
（1日当たり）

C－6　代価表

種　別	単　位	数　量	単　価	金　額	摘　要
技術員 22時～5時	人				
計					

汚泥処理機械･電気設備点検業務
（日常＋定期点検 焼却炉運転日1日当たり）

C－7　代価表

種　別	単　位	数　量	単　価	金　額	摘　要
技術員 (機械)	人				
技能員（補助員） (機械)	人				
技術員 (電気)	人				
技能員（補助員） (電気)	人				
計					

汚泥処理機械･電気設備点検業務
(日常＋定期点検 焼却炉停止日1日当たり)

C－8　代価表

種　別	単　位	数　量	単　価	金　額	摘　要
技術員 (機械)	人				
技能員（補助員） (機械)	人				
技術員 (電気)	人				
技能員（補助員） (電気)	人				
計					

汚泥ケーキ搬送・搬出業務
「焼却炉停止日1日当たり（土日祝）」

C－9　代価表

種　別	単　位	数　量	単　価	金　額	摘　要
技術員 (機械)	人				
技能員（補助員） (機械)	人				
技術員 (電気)	人				
技能員（補助員） (電気)	人				
計					

汚泥処理酸素濃度等測定作業業務
（１年間）

Ｃ－１０　代価表

種　別	単　位	数　量	単　価	金　額	摘　要
普通作業員	人				No. 13調書
計					

中継ポンプ場機械･電気設備点検業務
「日常・定期点検（6か所）1日当たり」

Ｃ－１１　代価表

種　別	単　位	数　量	単　価	金　額	摘　　要
技術員 （機械・電気）	人				
技能員（補助員） （機械・電気）	人				
計					

中継ポンプ場清掃業務
(無人１m^2当たり)

Ｃ－１２　代価表

種　別	単　位	数　量	単　価	金　額	摘　要
軽作業員	人				
計					

中継ポンプ場酸素濃度等測定
作業業務　(1年間)

C－13　代価表

種　別	単　位	数　量	単　価	金　額	摘　要
普通作業員	人				No. 14調書
計					

管渠流量計点検業務
（6か所1回当たり）

C－14　代価表

種別	単位	数量	単価	金額	摘要
管渠流量計点検	か所	6			D-1代価表
計					

横断ゲート点検業務
（1か所1回当たり）

C－15　代価表

種　別	単　位	数　量	単　価	金　額	摘　要
横断ゲート点検	か所	1			D-2代価表
交通整理員Ｂ	人				
計					

管渠空気抜弁等点検業務
(42か所１回当たり)

C－１６　代価表

種　別	単　位	数　量	単　価	金　　額	摘　　要
管渠空気抜弁等点検	日				
交通整理員Ｂ	日				
計					

管渠ガス抜業務
（２か所１回当たり）

Ｃ－１７　代価表

種　別	単位	数　量	単　価	金　額	摘　要
管渠ガス抜作業	か所	2			D-3代価表
交通整理員Ｂ	人				
計					

管渠マンホール酸素濃度等測定
作業業務　(6か所１回当たり)

Ｃ－１８　代価表

種　別	単位	数　量	単　価	金　　額	摘　　要
酸素濃度等測定作業	か所	6			D-4代価表、No.15調書
交通整理員Ｂ	人				
計					

久喜市雨水ポンプ施設機械・
電気設備点検業務（1日当たり）

C－19　代価表

種　別	単位	数　量	単　価	金　額	摘　要
日常点検技術員（機械）	人				
日常点検技術員（電気）	人				
定期点検技術員（機械）	人				
定期点検技術員（電気）	人				
計					

管渠流量計点検単価　　Ｄ－１　代価表

（１０か所当たり）

種　別	単　位	数　量	単　価	金　額	摘　要
技能員（補助員）	人				
普通作業員	人				
ライトバン 1,500cc	hr				
計					
１か所当り					

横断ゲート点検単価　　Ｄ－２　代価表

（１０か所当たり）

種　別	単　位	数　量	単　価	金　額	摘　要
技術員	人				
普通作業員	人				
トラック 普通1.5t	hr				
計					
１か所当り					

管渠ガス抜作業業務　　Ｄ－３　代価表

（１０か所当たり）

種　別	単　位	数　量	単　価	金　額	摘　要
技能員（補助員）	人				
普通作業員	人				
ライトバン運転 1,500cc	hr				
計					
１か所当り					

管渠マンホール酸素濃度等測定　Ｄ－４　代価表
作業業務　（１０か所当たり）

種　別	単　位	数　量	単　価	金　額	摘　要
普通作業員	人				
ライトバン運転 1,500cc	hr				
計					
１か所当り					

接続点採水業務　　Ｄ－５　代価表

（１０か所当たり）

種　別	単　位	数　量	単　価	金　額	摘　要
普通作業員	人				
軽作業員	人				
ライトバン運転 1,500cc	hr				
計					
１か所当り					

硫化水素連続測定器設置・回収作業業務 (3か所1回当たり)　　D－6　代価表

種　別	単　位	数　量	単　価	金　額	摘　要
普通作業員	人				
ライトバン運転 1,500cc	hr				
計					

水質器具洗浄業務人工算出 調書

1．水質器具洗浄人工数算出

NO	試　験　項　目		回数	洗浄単位		備考
1	日常試験（濃縮汚泥試験分を含む）	30分	241 回/年	2 か所		平日(月～金)
2	中試験及び活性汚泥試験(1,2,3-1,3-2系)	150分	51 回/年	4 系列		週1回　※1
4	精密試験（支社実施分）	60分	24 回/年	2 検体		週1回
5	一般汚泥試験	60分	51 回/年	4 施設		月2回
6	通日試験	90分	4 回/年	1 系列		週1回
7	河川試験	60分	4 回/年	5 検体		年4回
8	接続点試験	30分	4 回/年	6 検体		〃
	小　　計					
8	その他（臨時試験等）	－	－	－		
	合　　計					

※1　系列の内訳は、1系, 2系, 3-1系, 3-2系である。

水処理清掃業務人工算出 調書

1　水処理清掃区分別労務人工

No	業務区分	延数量	単位					軽作業員	備考
1	床掃き	45,360	㎡						
2	床水洗	44,640	㎡						
3	階段掃き	180	か所						
4	窓ふき	312	㎡						
5	すす払い	1	回						
6	揚砂除去	241	回						
7	ﾋﾟｯﾄ土砂除去	44	か所						
8	排水溝土砂除去	4	回						
9	ﾋﾟｯﾄｽｶﾑ搬出	241	か所						
10	処理池ｽｶﾑ除去	72	列						
11	壁洗い	18,528	m						(機械洗い)
12	越流堰洗い	15,174	m						(　〃　)
13	照明器具清掃	632	台						
14	手摺水洗い	3,674	m						
15	雑作業	241	回						
16	池清掃	369	㎡						
17	ｽｶﾑ･しさ除去	24	回						
18	正門周辺等の清掃①	9,888	㎡						
19	正門周辺等の清掃②	1,648	㎡						
	計								

2　水処理清掃区分別延数量算出

No	業務区分	清掃箇所	数　量	単位	回　数	延 数 量	備考
1	床掃き	沈砂池(FL)	455	㎡	1回/月	5,460 ㎡/年	455㎡× 12か月
		ポンプ室	783	㎡	1回/月	9,396 ㎡/年	783㎡× 12か月
		送風機室	384	㎡	1回/月	4,608 ㎡/年	384㎡× 12か月
		本館電気室	253	㎡	1回/月	3,036 ㎡/年	253㎡× 12か月
		器材倉庫	38	㎡	1回/月	456 ㎡/年	38㎡× 12か月
		工作室	43	㎡	1回/月	516 ㎡/年	43㎡× 12か月
		本館1階廊下	24	㎡	1回/月	288 ㎡/年	24㎡× 12か月
		前室	5	㎡	1回/月	60 ㎡/年	5㎡× 12か月
		旧発電機室	117	㎡	1回/月	1,404 ㎡/年	117㎡× 12か月
		塩素滅菌棟	141	㎡	1回/月	1,692 ㎡/年	141㎡× 12か月

水処理清掃業務人工算出 調書

No.4－2

No	業務区分	清掃箇所	数 量	単位	回 数	延 数 量	備考
	床掃き	油庫	24	㎡	1回/月	288 ㎡/年	24㎡× 12か月
		3系電気室	177	㎡	1回/月	2, 124 ㎡/年	177㎡× 12か月
		砂ろ過･脱臭設備	315	㎡	1回/月	3, 780 ㎡/年	315㎡× 12か月
		〃 換気機械室	177	㎡	1回/月	2, 124 ㎡/年	177㎡× 12か月
		資機材庫	180	㎡	1回/月	2, 160 ㎡/年	180㎡× 12か月
		電気棟	664	㎡	1回/月	7, 968 ㎡/年	664㎡× 12か月
小計			3, 780	㎡	－	45, 360 ㎡/年	
2	床水洗	沈砂池	734	㎡	4回/月	35, 232 ㎡/年	734㎡× 12か月 × 4回/月
		ホッパー室	40	㎡	4回/月	1, 920 ㎡/年	40㎡× 12か月 × 4回/月
		しさ洗浄装置回り	91	㎡	4回/月	4, 368 ㎡/年	91㎡× 12か月 × 4回/月
		3系ｽｶﾑ処理室周囲	65	㎡	4回/月	3, 120 ㎡/年	65㎡× 12か月 × 4回/月
小計			930	㎡	－	44, 640 ㎡/年	
3	階段掃き	本館他	9	か所	1回/月	108 か所/年	9か所× 12か月
		3系水処理	3	か所	1回/月	36 か所/年	3か所× 12か月
		電気棟	3	か所	1回/月	36 か所/年	3か所× 12か月
小計			15	か所	－	180 か所/年	
4	窓ふき	ポンプ室	115	㎡	1回/年	115 ㎡/年	
		送風機室	14	㎡	1回/年	14 ㎡/年	
		本館電気室	10	㎡	1回/年	10 ㎡/年	
		器材倉庫	7	㎡	1回/年	7 ㎡/年	
		工作室	7	㎡	1回/年	7 ㎡/年	
		旧発電機室	13	㎡	1回/年	13 ㎡/年	
		塩素滅菌棟	15	㎡	1回/年	15 ㎡/年	
		砂ろ過棟(東側)	14	㎡	1回/年	14 ㎡/年	
		〃 (南側)	5	㎡	1回/年	5 ㎡/年	
		〃 (北側)	23	㎡	1回/年	23 ㎡/年	
		資機材庫	25	㎡	1回/年	25 ㎡/年	
		沈砂池	30	㎡	1回/年	30 ㎡/年	
		電気棟	34	㎡	1回/年	34 ㎡/年	
小計			312	㎡	－	312 ㎡/年	
5	すす払い		1	式	1回/年	1 回/年	
6	揚砂除去	沈砂池ｺﾝﾍﾞﾔ	1	式	1回/日	241 回/年	241 平日(月～金)
7	ﾋﾟｯﾄ土砂除去	1･2系管廊排水ﾋﾟｯﾄ	7	か所	4回/年	28 か所/年	
		3系 〃	4	か所	4回/年	16 か所/年	
小計			11	か所	－	44 か所/年	
8	排水溝土砂除去	管廊床排水溝	1	回	4回/年	4 回/年	
9	ﾋﾟｯﾄｽｶﾑ搬出	水処理施設ﾋﾟｯﾄ	1	か所	1回/日	241 か所/年	241 平日(月～金)

水処理清掃業務人工算出 調書

No	業務区分	清掃箇所	数 量	単位	回 数	延 数 量	備考
10	処理池ｽｶﾑ除去	1系水処理施設池	2	列	1回/月	24 列/年	2列× 1回/月× 12か月
		2系 〃	2	列	1回/月	24 列/年	2列× 1回/月× 12か月
		3-1系 〃	1	列	1回/月	12 列/年	1列× 1回/月× 12か月
		3-2系 〃	1	列	1回/月	12 列/年	1列× 1回/月× 12か月
小計			6	列	－	72 列/年	
11	壁洗い	1系最初沈殿池	116	m	1回/年	116 m/年	(覆蓋施設)
	(機械洗い)	2系 〃	116	m	1回/年	116 m/年	(〃)
		3系 〃	248	m	1回/年	248 m/年	(〃)
		1系最終沈殿池	330	m	2回/月	7, 920 m/年	330m× 2回/月× 12か月
		2系 〃	330	m	2回/月	7, 920 m/年	330m× 2回/月× 12か月
		3系 〃	552	m	4回/年	2, 208 m/年	552m× 4回/年
小計			1, 692	m	－	18, 528 m/年	
12	越流堰洗い	1系最初沈殿池	105	m	1回/年	105 m/年	(覆蓋施設)
	(機械洗い)	2系 〃	105	m	1回/年	105 m/年	(〃)
		3系 〃	156	m	1回/年	156 m/年	(〃)
		1系最終沈殿池	245	m	2回/月	5, 880 m/年	245m× 2回/月× 12か月
		2系 〃	245	m	2回/月	5, 880 m/年	245m× 2回/月× 12か月
		3-1系 〃	127	m	1回/月	1, 524 m/年	127m× 1回/月× 12か月
		3-2系 〃	127	m	1回/月	1, 524 m/年	127m× 1回/月× 12か月
小計			1, 110	m	－	15, 174 m/年	
13	照明器具清掃	ポンプ室	30	台	1回/年	30 台/年	
		管廊	114	台	1回/年	114 台/年	
		送風機室	25	台	1回/年	25 台/年	
		本館電気室	24	台	1回/年	24 台/年	
		器材倉庫	4	台	1回/年	4 台/年	
		工作室	4	台	1回/年	4 台/年	
		本館1階廊下	5	台	1回/年	5 台/年	
		前室	1	台	1回/年	1 台/年	
		旧発電機室	9	台	1回/年	9 台/年	
		塩素滅菌棟	8	台	1回/年	8 台/年	
		油庫	4	台	1回/年	4 台/年	
		3系最初沈殿池	28	台	1回/年	28 台/年	
		〃 反応槽	35	台	1回/年	35 台/年	
		3系最終沈殿池	54	台	1回/月	54 台/年	

水処理清掃業務人工算出 調書

No	業務区分	清掃箇所	数 量	単位	回 数	延 数 量	備考
		砂ろ過棟	142	台	1回/年	142 台/年	
		資機材庫	32	台	1回/年	32 台/年	
		沈砂池	20	台	1回/年	20 台/年	
		電気棟	93	台	1回/年	93 台/年	
小計			632	台	－	632 台/年	
14	手摺水洗い	沈砂池	88	m	3回/年	264 m/年	
		1系最初沈殿池	48	m	3回/年	144 m/年	
		2系 〃	48	m	3回/年	144 m/年	
		1系反応槽	111	m	3回/年	333 m/年	
		2系 〃	111	m	3回/年	333 m/年	
		1系最終沈殿池	307	m	3回/年	921 m/年	
		2系 〃	307	m	3回/年	921 m/年	
		3系最初沈殿池	74	m	2回/年	148 m/年	
		〃 反応槽	30	m	2回/年	60 m/年	
		〃 最終沈殿池	78	m	2回/年	156 m/年	
		砂ろ過棟	125	m	2回/年	250 m/年	
小計			1,327	m	－	3,674 m/年	
15	雑作業		1	式	1回/日	241 回/年	241 平日(月～金)
16	池清掃	せせらぎ池	123	㎡	3回/年	369 ㎡/年	
17	ｽｶﾑ･しさ除去	ｽｶﾑ分離機	1	か所	2回/月	24 回/年	2回× 12か月
18	正門周辺等の清掃①	正門周辺及び正門側フェンス沿い	412	㎡	3回/月	9,888 ㎡/年	4月～11月 (8か月)
19	正門周辺等の清掃②	正門周辺及び正門側フェンス沿い	412	㎡	1回/月	1,648 ㎡/年	12月～3月 (4か月)

汚泥処理清掃業務人工算出 調書

No. 6 － 1

1 汚泥処理清掃区分別労務人工

No	業務区分	延数量	単位				普通作業員	軽作業員	備考
1	床掃き	219,450	㎡						
2	床ﾜｯｸｽかけ	720	㎡						
3	階段掃き	96	か所						
4	窓ふき	455	㎡						
5	すす払い	2	回						
6	照明器具清掃	389	台						
7	雑作業	241	回						
8	ﾋﾟｯﾄ･ｽｶﾑ搬出	241	か所						
9	ｽｶﾑ･しさ除去	24	回						
	計								

2 汚泥処理清掃区分別延数量算出

No	業務区分	清掃箇所	数量	単位	回 数	延 数 量	備考
1	床掃き	濃縮分配槽	35	㎡	1回/2か月	210㎡/年	35㎡× 6 か月
		汚泥処理棟	1,944	㎡	2回/週	198,288㎡/年	1,944㎡× 51 週× 2回/週
		焼却炉用ポンプ室	125	㎡	1回/2か月	750㎡/年	125㎡× 6 か月
		〃 用ブロワー室	125	㎡	1回/2か月	750㎡/年	125㎡× 6 か月
		〃 用管廊	490	㎡	1回/2か月	2,940㎡/年	490㎡× 6 か月
		〃 用歩廊	1,090	㎡	1回/2か月	6,540㎡/年	1,090㎡× 6 か月
		機械濃縮機棟	1,662	㎡	1回/2か月	9,972㎡/年	1,662㎡× 6 か月
	小計		5,471	㎡	－	219,450㎡/年	
2	床ﾜｯｸｽかけ	汚泥処理棟	180	㎡	4回/年	720㎡/年	180㎡× 4 回/年 ※1
	小計		180	㎡	－	720㎡/年	
3	階段掃き	汚泥処理棟階段	7	か所	1回/月	84か所/年	7か所× 12 か月
		焼却炉用階段	1	か所	1回/2か月	6か所/年	1か所× 6 か月
		機械濃縮機棟階段	1	か所	1回/2か月	6か所/年	1か所× 6 か月
	小計		9	か所	－	96か所/年	
4	窓ふき	焼却炉	136	㎡	1回/年	136㎡/年	
		焼却炉用ブロワ室	9	㎡	1回/年	9㎡/年	
		油圧ユニット室	2	㎡	1回/年	2㎡/年	
		汚泥処理棟	225	㎡	1回/年	225㎡/年	
		機械濃縮機棟	83	㎡	1回/年	83㎡/年	
	小計		455	㎡	－	455㎡/年	

※1 No.2 床ﾜｯｸｽかけ〔汚泥処理棟〕内訳 180㎡ ＝ 中央管理室･廊下･湯沸室･階段

汚泥処理清掃業務人工算出 調書

No	業務区分	清掃箇所	数 量	単位	回 数	延 数 量	備考
5	すす払い	施設壁面	2	か所	1回/年	2回/年	汚泥処理棟、機械濃縮機棟の計2か所
6	照明器具清掃	焼却炉	52	台	1回/年	52台/年	
		ﾌﾞﾛﾜ･ﾎﾟﾝﾌﾟ室(焼却炉)	16	台	1回/年	16台/年	
		油圧ユニット室	2	台	1回/年	2台/年	
		汚泥処理棟※2	196	台	1回/年	196台/年	
		機械濃縮機棟	123	台	1回/年	123台/年	
小計			389	台	－	389台/年	
7	雑作業		1	式	1回/日	241回/年	241日 平日(月～金)
8	ﾋﾟｯﾄ･ｽｶﾑ搬出		1	か所	1回/日	241回/年	241日 平日(月～金)
9	ｽｶﾑ･しさ除去		1	回	2回/月	24回/年	2回/月 × 12 か月

※2 No. 6照明器具清掃 内訳

汚泥処理棟	
ボイラー室	15灯
低圧電気室	13灯
高圧電気室	14灯
倉庫	2灯
脱水機室	27灯
薬品注入室	15灯
機械室	33灯
屋外水銀灯	13灯
玄関	1灯
階段	4灯
2階廊下	5灯
控室	10灯
トイレ	1灯
湯沸室	1灯
中央操作室	15灯
汚泥貯留槽回り	27灯
合計	196灯

監視計測器保守業務人工算出　調書

1　監視計測器保守点検業務器種別延数量算出

整番	計器名称	延数量	単位			備考
1	1･2･3系　ＤＯ計	192	回			
2	ＵＶ計	12	回			
3	残留塩素計	24	回			
4	pH計	336	回			
5	生汚泥濃度計	72	回			
6	返送汚泥濃度計	96	回			
7	ＭＬＳＳ計	192	回			
8	ＯＲＰ計	192	回			
9	アンモニア計	72	回			
10	りん酸計	24	回			
11	水温計	48	回			
12	雨量計	24	回			
13	全窒素全ﾘﾝ計	12	回			
14	ＮＯx計	12	回			
15	ＳＯx計	12	回			
16	O_2計	24	回			
17	ＣＯ計	12	回			
18	検出器洗浄 (1・2・3系)	156	回			13か所　×　12回　(DO計・UV計) (ｱﾝﾓﾆｱ･りん酸計)
21	ｐＨ検出器洗浄	72	回			6か所　×　12回　(中継pH計)
22	その他	－	－			

監視計測器保守業務人工算出　調書

2　監視計測器保守点検業務器種別延数量算出（内訳）

整番	計器名称	設置場所	数量	単位	点検回数	延数量	備考
1	DO計	1系反応槽	2	か所	2 回/月	48 回/年	12 か月
		2系　〃	2	か所	2 回/月	48 回/年	12 か月
		3-1系　〃	2	か所	2 回/月	48 回/年	12 か月
		3-2系　〃	2	か所	2 回/月	48 回/年	12 か月
		小計				192 回/年	
2	UV計	放流口	1	か所	1 回/月	12 回/年	12 か月
3	残留塩素計	〃	1	か所	2 回/月	24 回/年	12 か月
4	pH計	ｾﾝﾀｰ流入	1	か所	2 回/月	24 回/年	12 か月
		各P場流入	6	か所	2 回/月	144 回/年	12 か月
		焼却炉	3	か所	2 回/月	72 回/年	12 か月
		3-1系反応槽	2	か所	2 回/月	48 回/年	12 か月
		3-2系反応槽	2	か所	2 回/月	48 回/年	12 か月
		小計				336 回/年	
5	生汚泥濃度計	1系初沈	1	か所	2 回/月	24 回/年	12 か月
		2系　〃	1	か所	2 回/月	24 回/年	12 か月
		3系　〃	1	か所	2 回/月	24 回/年	12 か月
		小計				72 回/年	
6	返送汚泥濃度計	1系終沈	1	か所	2 回/月	24 回/年	12 か月
		2系　〃	1	か所	2 回/月	24 回/年	12 か月
		3-1系　〃	1	か所	2 回/月	24 回/年	12 か月
		3-2系　〃	1	か所	2 回/月	24 回/年	12 か月
		小計				96 回/年	
7	MLSS計	1系反応槽	2	か所	2 回/月	48 回/年	12 か月
		2系　〃	2	か所	2 回/月	48 回/年	12 か月
		3-1系反応槽	2	か所	2 回/月	48 回/年	12 か月
		3-2系反応槽	2	か所	2 回/月	48 回/年	12 か月
		小計				192 回/年	
8	ORP計	1系	2	か所	2 回/月	48 回/年	12 か月
		2系	2	か所	2 回/月	48 回/年	12 か月
		3-1系	2	か所	2 回/月	48 回/年	12 か月
		3-2系	2	か所	2 回/月	48 回/年	12 か月
		小計				192 回/年	

監視計測器保守業務人工算出 調書

整番	計器名称	設置場所	数量	単位	点検回数	延数量	備考
9	アンモニア計	1-1系反応槽	1	か所	2 回/月	24 回/年	12 か月
		2-1系 〃	1	か所	2 回/月	24 回/年	12 か月
		3-1系 〃	1	か所	2 回/月	24 回/年	12 か月
		小計				72 回/年	
10	りん酸計	3-1系 〃	1	か所	2 回/月	24 回/年	12 か月
11	水温計	1-1系反応槽(入口)	1	か所	1 回/月	12 回/年	12 か月
		1-1系反応槽(出口)	1	か所	1 回/月	12 回/年	12 か月
		2-1系反応槽(入口)	1	か所	1 回/月	12 回/年	12 か月
		2-1系反応槽(出口)	1	か所	1 回/月	12 回/年	12 か月
		小計				48 回/年	
12	雨量計	本館南側	1	か所	2 回/月	24 回/年	12 か月
13	全窒素全リン計	放流口	1	か所	1 回/月	12 回/年	12 か月
14	ＮＯx計	焼却炉	1	か所	1 回/月	12 回/年	12 か月
15	ＳＯx計	焼却炉	1	か所	1 回/月	12 回/年	12 か月
16	O_2計	〃	2	か所	1 回/月	24 回/年	12 か月
17	ＣＯ計	〃	1	か所	1 回/月	12 回/年	12 か月
	計		62	か所			

水質測定業務人工算出 調書

1　水質測定業務延数量算出

整番	測定名称	延数量	単位			備　　考
1	DO測定	1,632	回			
2	SV測定	612	回			
3	汚泥レベル測定	1,589	回			
計						

2　水質測定業務延数量算出（内訳）

整番	測定項目	測定箇所	数量	単位	測定回数	延 数 量	備考
1	DO測定	1系反応槽	14	か所	51 回/年	714 回/年	週1回
		2系　〃	14	か所	51 回/年	714 回/年	週1回
		3-1系　〃	2	か所	51 回/年	102 回/年	週1回
		3-2系　〃	2	か所	51 回/年	102 回/年	週1回
小計						1,632 回/年	
2	ＳＶ測定	1系反応槽	2	か所	51 回/年	204 回/年	週2回
		2系　〃	2	か所	51 回/年	204 回/年	週2回
		3-1系　〃	1	か所	51 回/年	102 回/年	週2回
		3-2系　〃	1	か所	51 回/年	102 回/年	週2回
小計						612 回/年	
3	汚泥ﾚﾍﾞﾙ測定	1系初沈	1	か所	51 回/年	102 回/年	週2回
		2系　〃	1	か所	51 回/年	102 回/年	週2回
		3-1系　〃	1	か所	51 回/年	102 回/年	週2回
		3-2系　〃	1	か所	51 回/年	102 回/年	週2回
		1系終沈	3	か所	51 回/年	306 回/年	週2回
		2系　〃	3	か所	51 回/年	306 回/年	週2回
		3-1系　〃	1	か所	51 回/年	102 回/年	週2回
		3-2系　〃	1	か所	51 回/年	102 回/年	週2回
		濃縮槽	1	か所	365 回/年	365 回/年	毎日
小計						1,589 回/年	

水処理酸素濃度等測定業務人工算出　調書

1　酸素濃度等測定業務延数量算出　　（マンホール内測定）

番号	測定箇所	測定頻度（月）	測定頻度（年間）			備考
①	雨水流入	1回/月	12回/年			
②	ワシ-1	1回/月	12回/年			
③	場内　NO. 1	1回/月	12回/年			
④	場内　NO. 2	1回/月	12回/年			
⑤	場内　NO. 4	1回/月	12回/年			
⑥	場内　NO. 6	1回/月	12回/年			
⑦	場内　NO. 8	1回/月	12回/年			
⑧	場内　NO. 1 0	1回/月	12回/年			
⑨	汚水流入渠	1回/月	12回/年			
⑩	雨水流入渠	1回/月	12回/年			
⑪	初沈　1系	1回/月	12回/年			
⑫	初沈　2系	1回/月	12回/年			
⑬	初沈　3－1系	1回/月	12回/年			
⑭	初沈　3－2系	1回/月	12回/年			
⑮	マンホールポンプ	1回/月	12回/年			
合計						

汚泥処理酸素濃度等測定業務人工算出　調書

1　酸素濃度等測定業務延数量算出　　（マンホール内測定）

番号	測定箇所	測定頻度（月）	測定頻度（年間）			備考
①	濃縮槽1号	1回/月	12回/年			
②	汚泥処理棟汚泥貯留槽	1回/月	12回/年			
③	機械濃縮棟　NO.1余剰汚泥貯留槽	1回/月	12回/年			
④	機械濃縮棟　NO.1余剰濃縮汚泥貯留槽	1回/月	12回/年			
⑤	機械濃縮棟　分離液排水槽	1回/月	12回/年			
合計						

中継ポンプ場酸素濃度等測定業務人工算出　調書

1　酸素濃度等測定業務延数量算出　　（中継Ｐ内測定）

番号	測定箇所		測定頻度（月）	測定頻度（年間）			備考	
①	清久Ｐ	流入渠	1回/月	12回/年				-
②		ポンプ井	1回/月	12回/年				-
③		沈砂池	1回/月	12回/年				-
④	河原井Ｐ	流入渠	1回/月	12回/年				-
⑤		沈砂池	1回/月	12回/年				-
⑥		ポンプ井	1回/月	12回/年				-
⑦	東Ｐ	ショ-5　ゲート前マンホール	1回/月	12回/年				-
⑧		流入ゲート前	1回/月	12回/年				-
⑨		吐出バルブ前	1回/月	12回/年				-
⑩		沈砂池	1回/月	12回/年				-
⑪		ポンプ井	1回/月	12回/年				-
⑫	鷲宮Ｐ	フク-26　ゲート前	1回/月	12回/年				-
⑬		沈砂池	1回/月	12回/年				-
⑭		ポンプ井	1回/月	12回/年				-
⑮	栗橋Ｐ	フク-66　ゲート前マンホール	1回/月	12回/年				-
⑯		沈砂池	1回/月	12回/年				-
⑰		ポンプ井	1回/月	12回/年				-
⑱	古久喜Ｐ	ワシ-42-2ゲート前マンホール	1回/月	12回/年				-
⑲		沈砂池	1回/月	12回/年				-
⑳		ポンプ井	1回/月	12回/年				-
㉑		ワシ-42吐出前マンホール	1回/月	12回/年				-
合計								

管渠マンホール酸素濃度等測定業務人工算出　調書

1　酸素濃度等測定業務延数量算出　　（管渠内測定）

番号	測定箇所		測定頻度（月）	測定頻度（年間）		
①	菖蒲幹線	ショ-66-1	2回/月	24回/年		
②		ショ-4	2回/月	24回/年		
③	栗橋・大利根幹線	フク-63-1	2回/月	24回/年		
④		フク-63　ガス抜き管出口	2回/月	24回/年		
⑤		フク-96	2回/月	24回/年		
⑥		フク-24	2回/月	24回/年		

下水道施設台帳システム入力作業費　調書

下水道施設台帳システム入力作業費について

(1)	水処理施設	49 資産
(2)	汚泥処理施設	41 資産
(3)	中継ポンプ場施設	14 資産
(4)	管渠施設	1 資産
	(1)～(4)合計	105 資産

水質補助作業業務算出調書

1　水質試験業務における水質補助作業業務

水質試験業務採水業務算出内訳

試験項目	頻度	頻度（回数）	採水箇所（検体・系列）		
日常試験	毎日（平日）	241	2か所		
中試験	1回/週	51	2か所		
活性汚泥試験+高度処理試験(1～3系)	1回/週	51	4系列		
一般汚泥試験	1回/週	51	10か所		
精密試験	2回/月	24	2か所		
通日試験	4回/年	4	2か所		
スクラバ排水試験	4回/年	4	1か所		
クリプトスポリジウム試験	5回/年(5～9月)	5	1か所		
廃棄物調査	4回/年	4	1か所		
雨天時放流試験	1回/年	1	2か所		

2　接続点採水箇所算出

採水箇所　：　久喜第64処理分区接続点、清久中継ポンプ場、河原井中継ポンプ場、古久喜中継ポンプ場、接続点No6、栗橋中継ポンプ場

計 6 か所

採水頻度　：　各箇所 年　4 回

年間検体数：　6 か所　×　4回/年　＝　24 検体

特　記　仕　様　書

委　託　名　　下水道施設（水処理・汚泥処理・中継ポンプ場）維持操作業務委託
委 託 箇 所　　古利根川水循環センター（久喜市吉羽地内）ほか
委 託 期 間　　令和８年４月１日～令和９年３月３１日

公益財団法人　埼玉県下水道公社

1　適用範囲	この特記仕様書は本業務に適用し、公益財団法人埼玉県下水道公社業務委託標準仕様書（水処理・汚泥処理・中継ポンプ場施設維持操作編）を補足する必要な事項を定めるものとする。
2　業務概要	本業務は、古利根川流域下水道施設の運転操作監視業務、保守点検業務（日常・定期点検、機器の整備、簡易な修理、補修塗装、設備周辺の清掃等）、安全管理及び緊急時の対応等とする。
3　施設概要	本業務の施設概要は、次のとおりである。 （１）古利根川水循環センター ア　水処理施設 処理能力：６９，８００㎥/日（日最大） 系　　列：１・２・３系列 イ　汚泥処理施設 機械濃縮機：３台 遠心脱水機：３台 汚泥焼却炉：１基 （２）中継ポンプ場（無人）　６か所 （３）管渠流量計６台及び横断ゲート１か所（２門）等
4　業務範囲	業務の適用範囲は、別添１のとおりである。
5　業務内容	業務の内容は、別添２のとおりである。
6　業務の対象施設	業務の対象施設は、別表１のとおりである。
7　新規稼働	令和８年度に新規稼働する施設はありません。
8　設備の点検基準	設備の点検については、公社が定めた点検基準を標準とする。
9　負担区分	（１）　業務に必要とする次の物品等は、委託者が負担するものとする。なお、その受け渡し及び取扱い上の注意事項については、監督員の指示に従うこと。 （受託者の所有する備品類、給湯等に使用する燃料等を除く。） ア　電力 イ　上水 ウ　燃料（プロパンガス、ガソリン、灯油、軽油、重油、等） エ　処理用薬品（次亜塩素酸ソーダ、苛性ソーダ、硝酸カルシウム等） オ　簡易な修理・造作用支給材料 カ　送風機用潤滑油、油圧作動油 キ　その他監督員が必要と認めた物品

	（２）受託者は、別表２「受託者の負担物品表」及び別表３「受託者負担消耗品類」に掲げる物品等について、負担する。 （３）業務に必要な工具・試験器具・備品類、燃料費、役務費及び通信費のうち受託者が専ら使用するものは受託者の負担である。
10 資格者配置表	業務に必要な資格者を、有資格者配置表（別表４）のとおり、配置する。
11 職種別能力要件	配置従事者は、職種別能力要件表（別表５）の条件を満たす。
12 緊急災害	異常降雨、台風接近、地震、雷等発生時に公社が行う原則第２配備時以上の体制において、監督員の指示により速やかに参集を行うなど体制を整えるとともに、緊急点検・復旧作業等必要な措置を行う。
13 産業廃棄物（汚泥ケーキ、沈砂、焼却灰）の取り扱い	（１）産業廃棄物の場外搬出における収集運搬は、埼玉県及び公社が契約した収集運搬業者が実施する。 （２）産業廃棄物を収集運搬業者へ引き渡す際の日時等については、監督員の指示に従う。 （３）水循環センターで発生するしさを、場内焼却処理する場合、焼却設備まで収集運搬する。 （４）他流域への執行委任における搬出、又は外部からの受入れの際の日程や運搬計画、施設の運転方針や注意事項については、監督員の指示に従う。
14 ダイオキシン暴露防止対策	廃棄物焼却炉施設における作業従事者のダイオキシン類暴露防止対策の実施については、労働安全衛生規則及び廃棄物焼却炉施設内作業におけるダイオキシン類暴露防止対策要綱（基発 0110 第 2 号平成 26 年 1 月 10 日付）並びに、当センターの定めるダイオキシン類暴露防止推進計画に基づき行う。
15 道路使用許可	マンホールポンプ設備、横断ゲート（管渠空気抜弁）設備他の点検業務等に必要となる道路使用許可申請及び許可証の取得などは、受託者が行う。
16 交通誘導員の配置	埼玉県公安委員会告示第１３０号（令和２年７月３１日付け）において指定する路線で交通誘導員等の業務が必要な場合には、交通誘導警備の１級または２級検定合格証明書の交付を受けた交通誘導員を業務の行う場所ごとに１人以上配置する。 また、業務に従事している間は、合格証明書を携帯する。

17 環境配慮への取組み	環境負荷の低減、汚染・事故の防止など、環境管理体制の確立を図るとともに、地域住民への信頼性の向上を図ることを目的とし、委託者が行う環境に配慮した活動に積極的に参加する。
18 清掃管理	対象施設については、常に清潔を保つとともに、整理整頓に努める。
19 下水道施設台帳システムの登録	本業務の対象となる施設について、保守点検業務の結果を下水道施設台帳システムに登録する。なお、詳細については監督員と協議を行うものとする。
20 契約内容の変更	流入水量や汚泥発生量の変動、修繕や工事に伴う施設停止などの影響により、業務内容に増・減が生じた場合、また、降雨による注意報・警報の発令や地震発生による配備人員に増・減が生じた場合には契約の変更を行うことがある。 なお、前述以外においても変更が必要と判断した場合についても同様とする。
21 成果品の電子納品について	受託者は、公益財団法人埼玉県下水道公社業務委託標準仕様書（水処理・汚泥処理・中継ポンプ場施設維持操作編）の提出書類一覧表に定める委託報告書、委託写真について、委託者が別途指定する書類を除き電子データで提出すること。また、電子データで提出した場合は紙面での提出は不要とする。
22 その他	この特記仕様書に定めのない事項については必要に応じて、監督員と協議を行うものとする。

別添１－１　　業務の範囲（古利根川流域下水道）

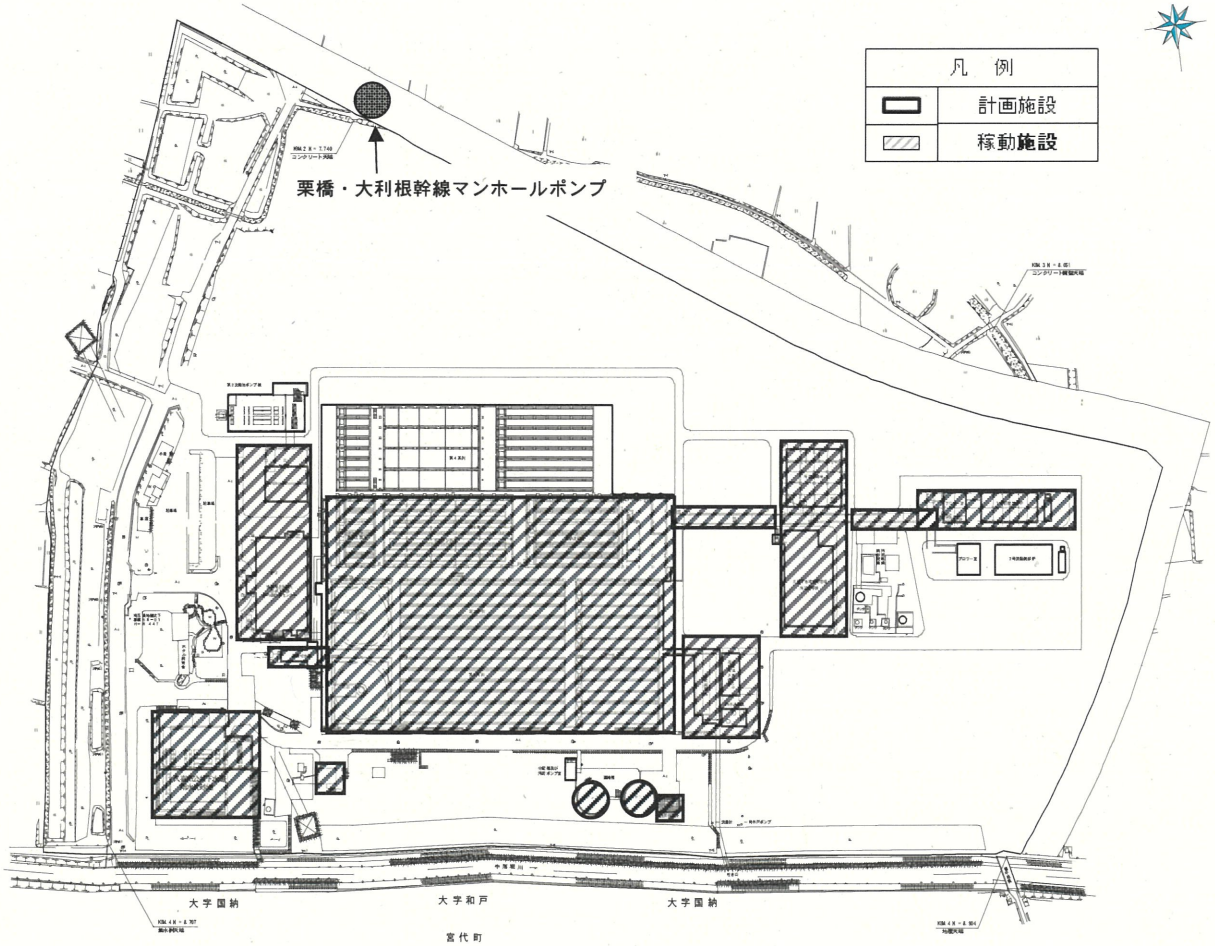

別添１－２　　業務の範囲（古利根川水循環センターフロー図）

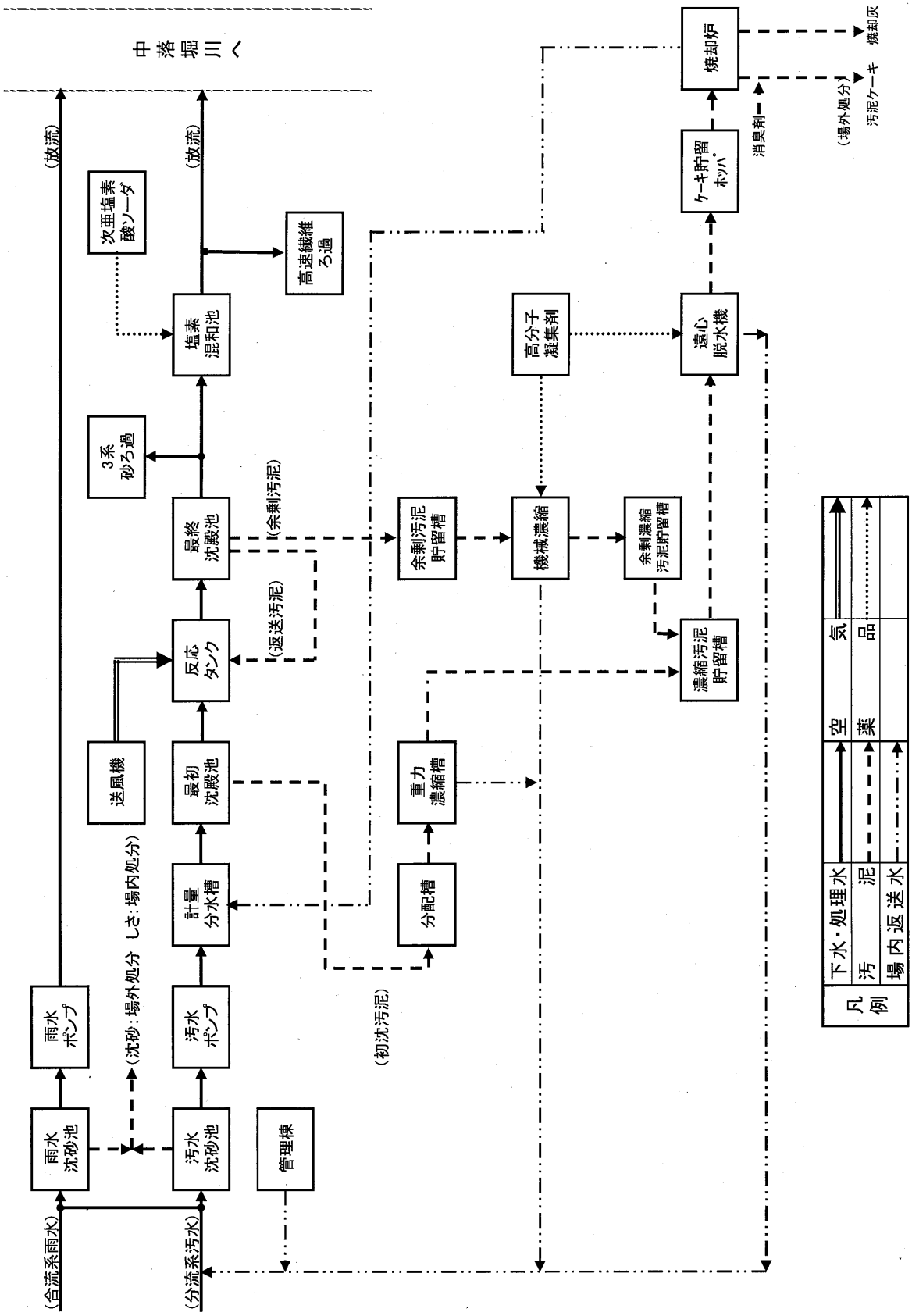

別添１－３　　業務の範囲（中継ポンプ場フロー図）

(1)清久中継ポンプ場

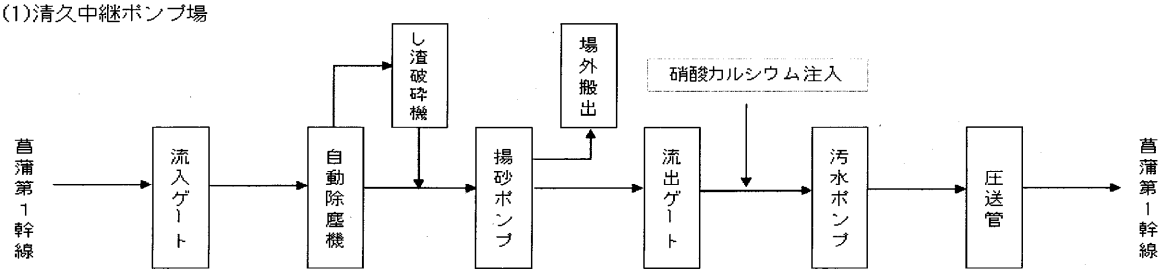

(2)河原井中継ポンプ場

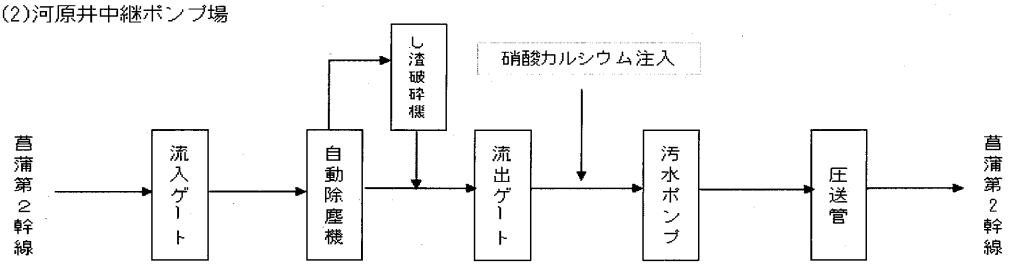

(3)東中継ポンプ場

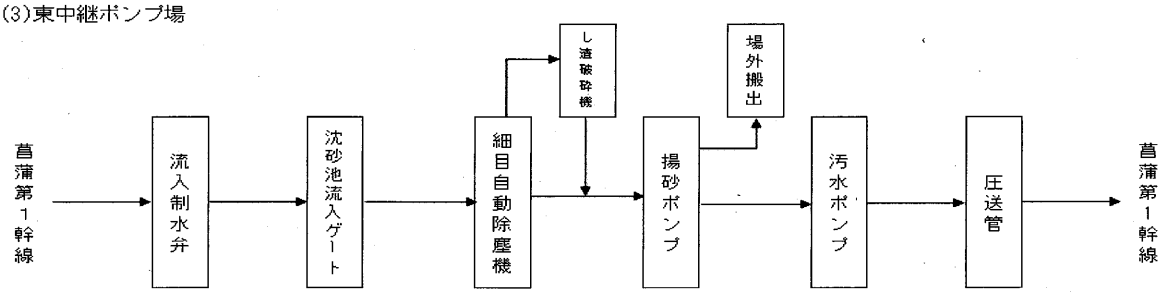

(4)鷲宮中継ポンプ場

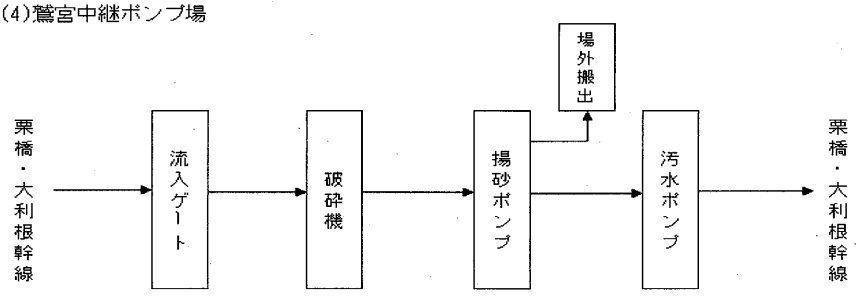

(5)栗橋中継ポンプ場

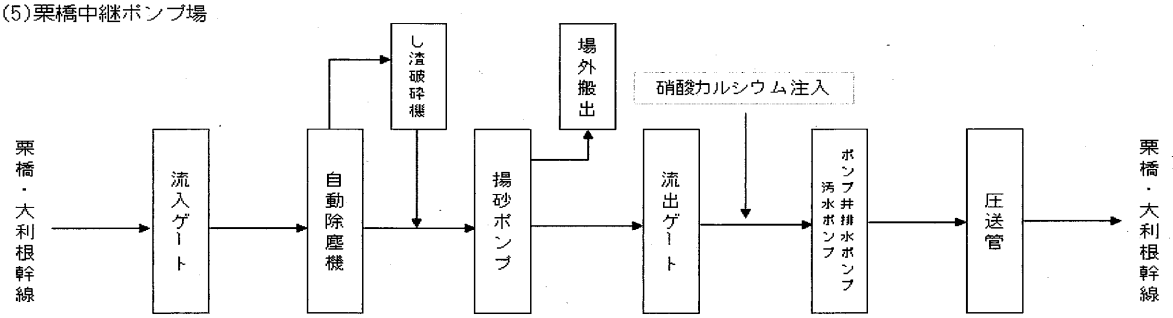

(6)古久喜中継ポンプ場

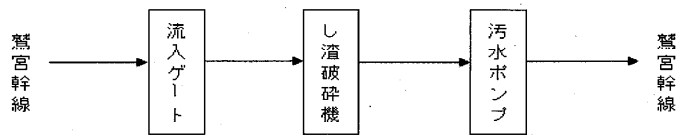

別添１－４　　業務の範囲（中継ポンプ場・管渠施設設置及び接続状況）

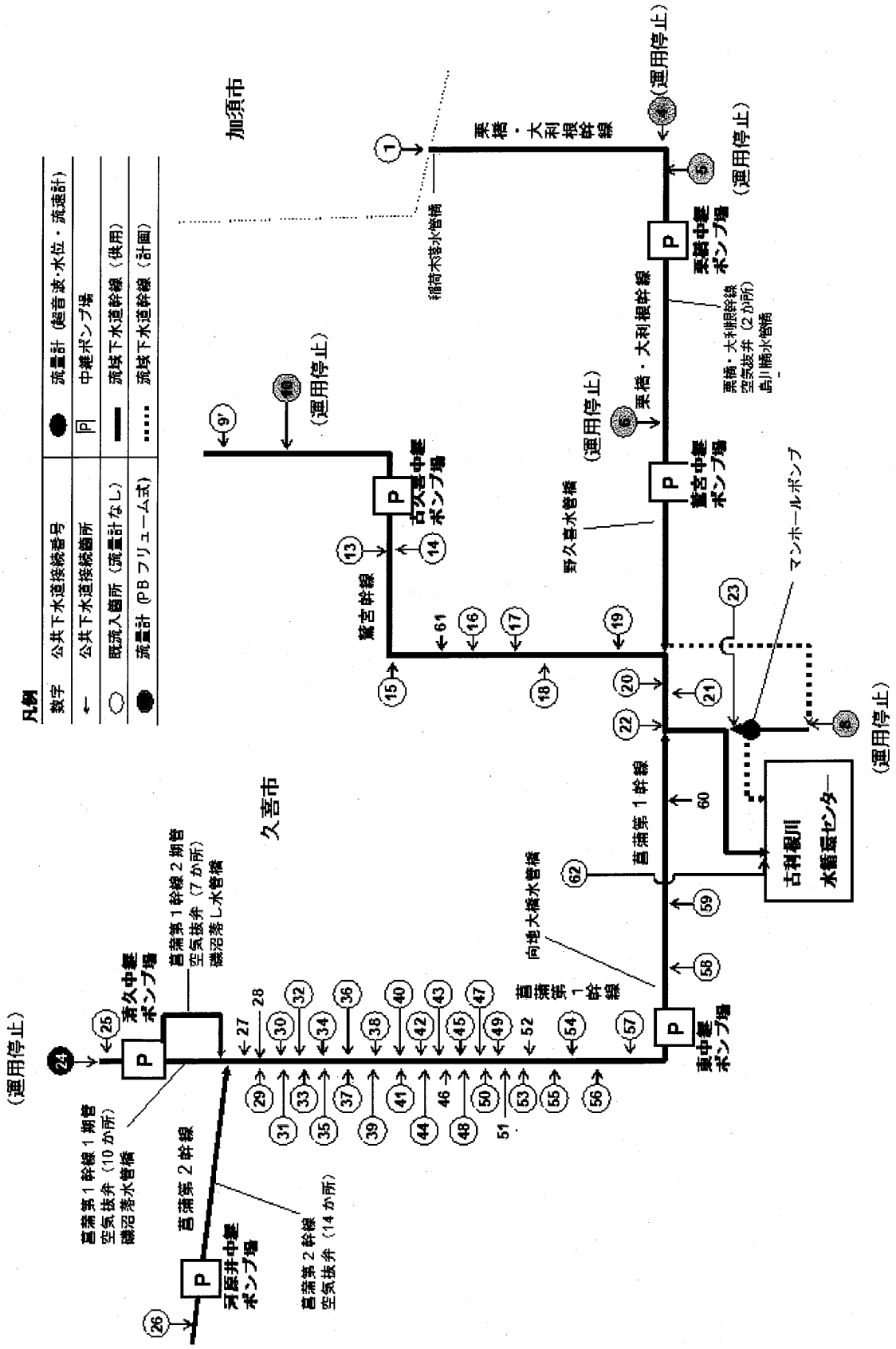

別添１－５　業務の範囲（公社管理区域　センター）

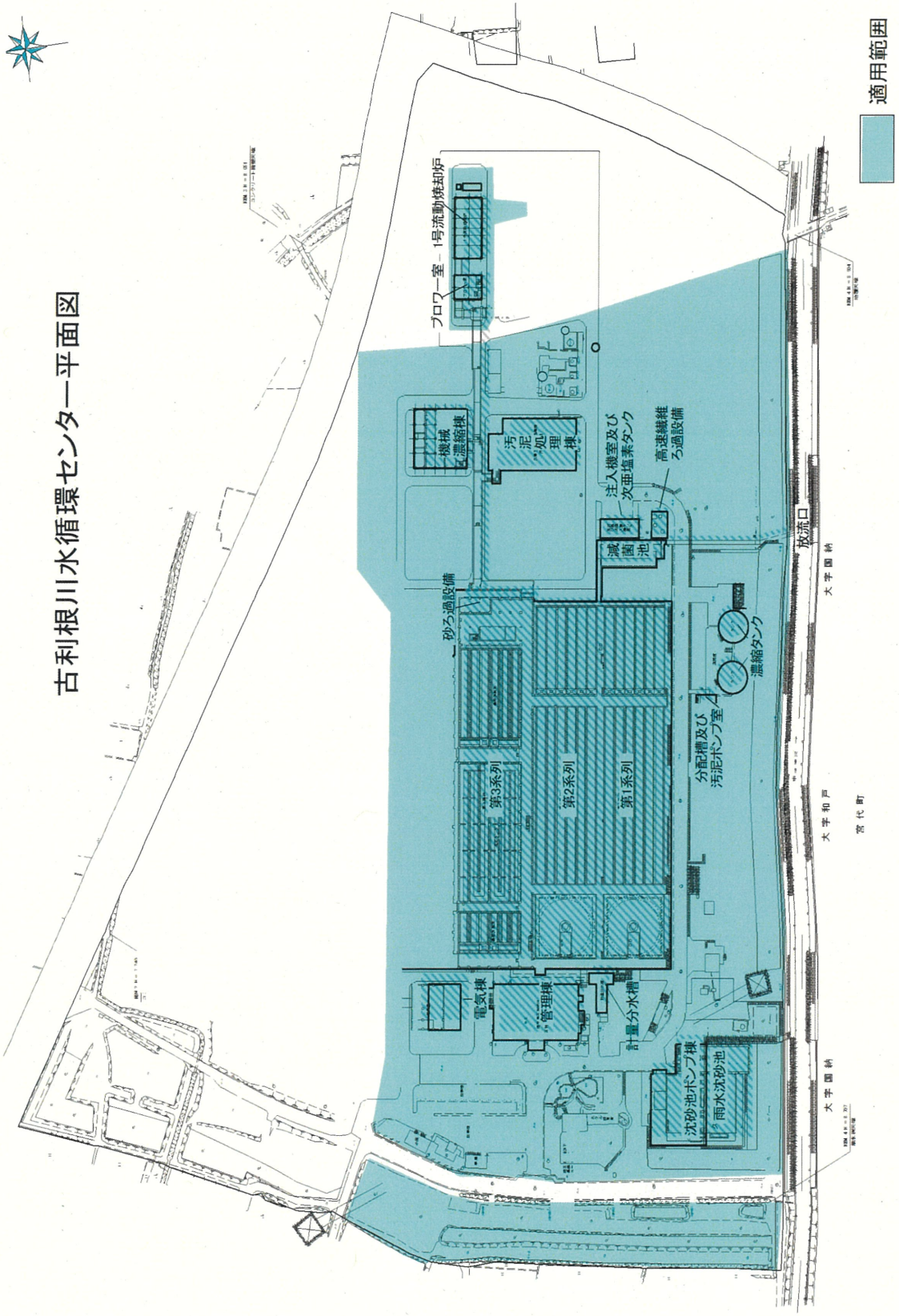

別添１－６　正門側フェンス沿い落ち葉等の清掃箇所

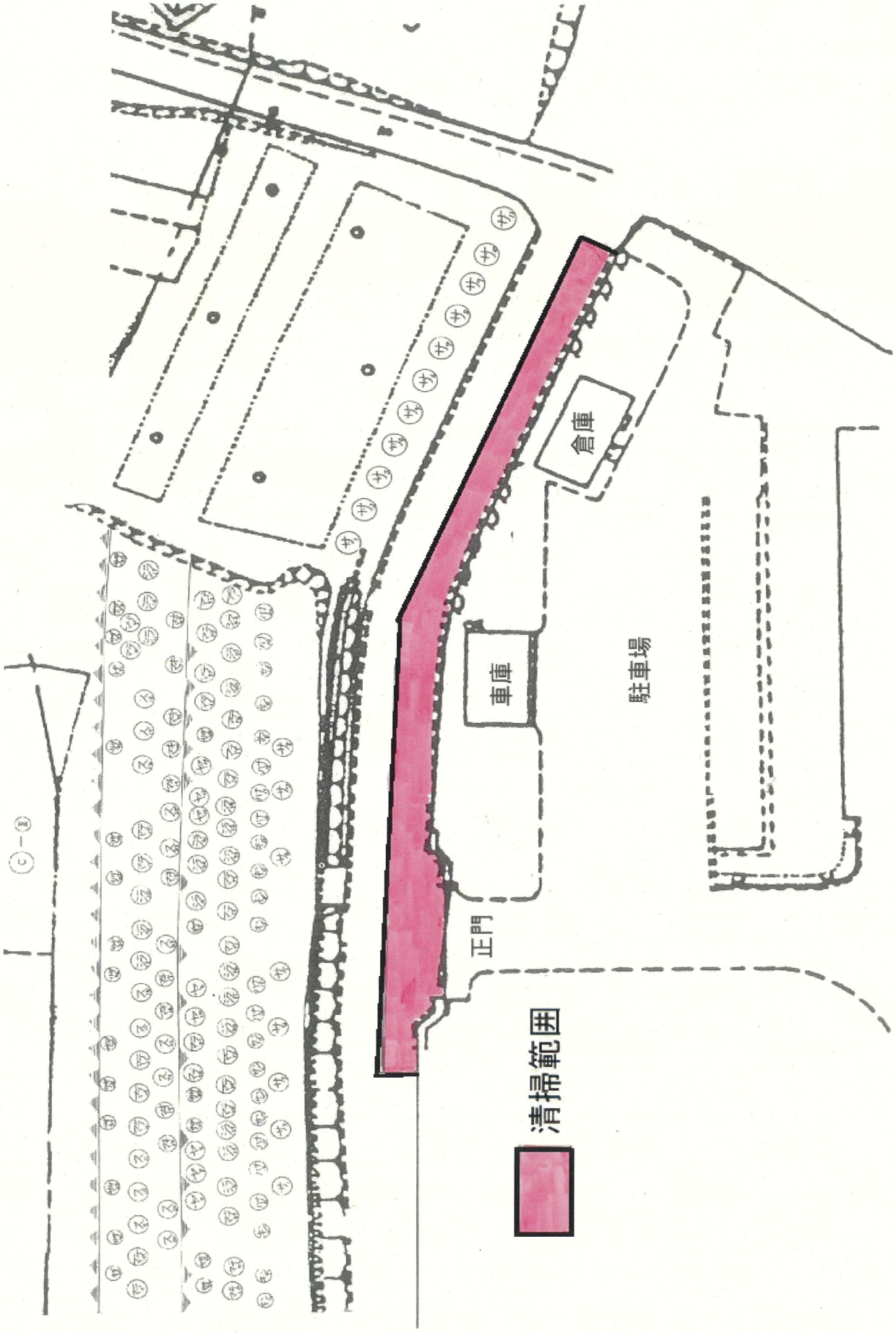

別添２

業　務　の　内　容

１　運転操作監視業務

（１）中央監視及び運転操作

ア　管理本館中央監視室における水処理・中継ポンプ場施設の監視及び運転操作

イ　管理本館中央監視室データバンキングワークステーションの入力及び管理

ウ　汚泥処理棟中央監視室における汚泥処理施設の監視及び運転操作

エ　現場における機器の操作

オ　各種計測値の記録、管理日報等の作成

カ　電算室空調設備の監視・操作

キ　非常放送設備の点検及び調整

ク　トラックスケール記録紙の交換

ケ　機器故障時、緊急災害時、異常時等の連絡及び処置

コ　施設内の巡回及び水質の監視

サ　停電作業、修繕及び工事に伴う設備停止及び復旧作業

シ　雨水設備の監視及び運転操作

（２）停電作業等の諸会議打合せ

（３）薬品、燃料、上水等の使用量検針

（４）その他監視及び運転操作に必要な業務

２　電気設備保守

（１）日常巡視点検

外観、振動、音、臭気、電流値、温度等について行う点検を基本とする。

なお、機器毎の詳細な基準は、点検基準表及び自家用電気工作物保安規程による。

（２）定期点検

機器毎の詳細な基準は、点検基準表及び自家用電気工作物保安規程によるが、主な内容を下記に示す。

ア　高圧盤、低圧盤、現場盤等の点検、清掃

イ　継電器試験

ウ　遮断器試験

エ　制御関係試験

オ　シーケンス試験・インターロック試験

カ　接地抵抗測定

キ　絶縁抵抗測定

ク　蓄電池電圧・液位・比重測定、内部抵抗測定

ケ　計装機器の校正

コ　端子部、接続部の締付

サ　照明器具の点検、電球・蛍光灯の交換

シ　修繕及び工事等に伴う設備停止及び復旧作業

ス　移動型発電機、非常用自家発電設備の点検、清掃

セ　軽微な補修

（３）停電作業等の諸会議打合せ
（４）電力使用量の検針

３　機械設備保守
（１）日常巡視点検
外観、振動、音、臭気、電流値、温度等の点検を基本とする。
なお、機器毎の詳細な基準は、点検基準表による。
（２）定期点検
機器毎の詳細な基準は点検基準表によるが、主な内容を下記に示す。
ア　振動測定、摩耗測定
イ　締付、清掃
ウ　動作確認
エ　オイル交換、グリス給脂、補修塗装
オ　空調設備の点検、清掃
カ　クレーン設備の点検、清掃
キ　修繕及び工事等による設備停止及び復旧作業
ク　予備設備の号機選択
ケ　センター内各所の酸素、硫化水素、可燃性ガス濃度測定
コ　「フロン類の使用の合理化及び管理の合理化に関する法律」に係る冷凍空調機器の簡易点検
サ　軽微な補修
（３）修繕・工事等の諸会議打合せ

４　監視計測器等保守
（１）監視計測器の保守点検
業務内容及び実施頻度は、監視計測器等保守基準表（別表６）のとおりとする。
ア　監視計測器の調整・洗浄・校正
イ　電極、記録紙等消耗品の交換及び軽微な補修
ウ　処理設備停止時における計器停止及び復旧作業
エ　水質計器異常時の調査・復旧対応
（２）水質測定業務
業務内容及び実施頻度については、水質測定業務基準表（別表７）のとおりとする。
ア　SV 値測定
イ　DO 濃度測定
ウ　汚泥レベル測定
エ　水温測定

５　水質補助作業業務
水質試験業務採水作業
業務内容及び実施頻度は、水質補助作業業務基準表（別表８）のとおりとする。

6　水質器具洗浄業務

水質試験器具類の洗浄

業務内容及び実施頻度は、水質器具洗浄業務基準表（別表９）のとおりとする。

7　管路設備

（１）流量計

流量計設置箇所及び周辺について、目視による軽微な点検を行う。（１回/月）

※流量計フェンス内の除草および清掃を実施する。

（２）横断ゲート

ア　人孔内の清掃・点検及び横断ゲートの外観点検、動作確認（１回/２か月）

イ　給脂、補修塗装

（３）空気抜弁

ア　水管橋空気抜弁の目視点検（１回/月）

イ　圧送管空気抜弁の点検（１回/月）

ウ　動作確認（１回/年）

※　設置箇所の詳細は、別表１０を参照

（４）ガス抜き作業

対象か所：栗橋大利根幹線ﾌｸ－64、ﾌｸ－65 計２か所（１回/２か月）

（５）圧送管出口

ア　外観点検

イ　酸素・可燃性ガス、硫化水素の測定

（６）薬品注入設備（清久中継、河原井中継、栗橋中継）

ア　薬品タンクの外観点検

イ　硝酸カルシウム注入設備の薬品残量・漏洩確認、注入量調整

ウ　薬品受入対応

（７）マンホールポンプ

ア　運転状態の監視

イ　マンホールポンプの動作確認（１回/月）

イ　オイル交換（１回/年）

ウ　絶縁抵抗測定（１回/年）

（８）人孔調査

交通誘導および補助

8　酸素濃度等測定

（１）センター内施設の酸素濃度等測定

（水処理 15 か所、汚泥処理 5 か所）

（２）各中継ポンプ場内施設の酸素濃度等測定（21 か所）

（３）管路施設マンホール内の酸素濃度等測定（6 か所）

※ 測定箇所の詳細は、別表１１を参照

9　施設清掃

（１）水循環センター清掃内容及び実施頻度については、清掃基準表（別表１２）のとおりとする。

・床はき、水洗い、ワックスがけ、階段掃き、窓拭き、すす払い、揚砂除去、ピット土砂除去、排水溝土砂除去、ピットスカム搬出、壁洗い、越流堰洗い、照明器具、手摺水洗い、池清掃、スカム・しさ除去、正門側フェンス沿い落ち葉等の清掃（清掃範囲は別添１－６参照）、雑作業

（２）中継ポンプ場清掃内容及び実施頻度については、清掃基準表（別表１３）のとおりとする。

・床はき、トイレ・洗面所等の清掃、ワックス塗り磨き、ガラス清掃、照明器具清掃、構内清掃、その他(臨時作業)

１０　受水槽清掃

（１）対象設備

ア	管理本館地下受水槽	有効容量	４m^3	１槽
イ	管理本館屋上高置水槽	有効容量	２m^3	１槽
ウ	管理本館西側屋外受水槽	有効容量	０．５m^3	１槽

（２）点検清掃(１回／年)

ア　槽内点検及び沈殿物の除去

イ　浮遊物の除去

ウ　壁面等の付着物の除去

エ　槽内消毒及び槽周辺の点検清掃等

（３）一般飲料水の検査(１回／年)

指定検査機関による水質検査(一般飲料水理化学的試験１１項目)

１１　緊急災害時保守

（１）水循環センター、中継ポンプ場、管路施設の緊急点検

（２）災害時における被害防止及び復旧

※災害等発生状況や気象状況等により、業務内容は変更する場合あり。

１２　普及啓発活動

（１）ホタル餌の人工飼育

ア　飼育槽の清掃(１回／週)

イ　給水(１回／週)

ウ　飼育槽フィルター清掃(１回／週)

エ　循環ポンプ清掃(１回／週)

オ　給餌（飼育）（１回／週）

カ　その他雑作業（フィルター交換、エアポンプ修理等）

（２）ホタル舎内成虫調査(１０日間／年)

（３）ホタル舎の清掃及び管理(６回／年)と軽微な補修

（４）ホタル餌のカワニナ採取（１回／年）

（５）ホタル鑑賞会の前日準備及び開催日の対応と後片付け

ア　準備・後片付け作業（資機材の搬出・搬入及び設置・回収）
イ　開催日対応作業（アトラクション・説明対応）
ウ　来場者等の入場・通行整理及び警備作業

（６）ホタルの準備　２，３００匹（ホタル：２，０００匹、放流用：３００匹）
※上記の業務内容に変更が生じる場合あり。

１３　雨水設備保守
（１）中央監視及び運転操作
（２）機械・電気設備の保守（日常・定期）
（３）し渣の収集及び場内運搬
（４）雨水施設使用時の運転準備

１４　濃縮汚泥貯留槽点検清掃作業
汚泥処理棟内濃縮汚泥貯留槽内部の排泥・洗浄清掃・しさ等の異物除去・撹拌機点検・槽内部壁面の腐食劣化等の状況調査を年１回実施すること。

１５　下水道台帳システム入力作業業務
点検結果を下水道台帳システムに入力すること。

１６　その他作業等
（１）薬品、燃料の受入対応及び残量、漏洩確認、台貫伝票の受渡し補助作業
（２）危険物施設関係の点検
（３）焼却灰・しさ・沈砂等の産業廃棄物の積込対応及びマニフェスト伝票の発行補助
（４）正門（汚泥処理棟側裏門、焼却炉通用門、工事用門、雨水調整槽側門、各中継ポンプ場の敷地境界に接する門戸を含む）・玄関及び各建屋の施錠管理
（５）場内及び敷地境界の巡視点検（公社管理区域 別添１－６ の西側植樹区域を含む）
（６）古久喜中継ポンプ場の１台分駐車場確保
（７）災害等対策訓練、公社主催の研修等への参加
（８）活性炭吸着塔出口等の臭気監視
（９）汚泥ケーキ場外搬出時の消臭剤散布作業
（10）最終沈殿池ピット清掃
（11）その他（１）から（10）以外で発生する作業については、その都度協議する。

別表　1

業　務　の　対　象　施　設

1．古利根川水循環センター

1-1 沈砂池・ポンプ施設

設備名	名称・項目	仕様・能力	数量
沈砂池設備	沈砂池		
	汚水沈砂池寸法	幅 1.7m×長 15m×深 1.0m	4
	ゲート		
	汚水流入ゲート	電動制水扉　W1,000mm×H2,000mm	4
	スクリーン	目幅20mm	
	1号自動除塵機	間欠式回転ｱｰﾑ型	1
	2,3,4号自動除塵機	同上	3
	ｺﾝﾍﾞﾔ		
	2号し渣ｺﾝﾍﾞﾔ	20°ﾄﾗﾌ型ﾍﾞﾙﾄｺﾝﾍﾞﾔ　W500mm×H3,000mm	1
	3号し渣ｺﾝﾍﾞﾔ	20°ﾄﾗﾌ型ﾍﾞﾙﾄｺﾝﾍﾞﾔ　W500mm×H6,276mm	1
	4号し渣ｺﾝﾍﾞﾔ	20°ﾄﾗﾌ型ﾍﾞﾙﾄｺﾝﾍﾞﾔ　W500mm×H4,649mm	1
	沈砂		
	揚砂ﾎﾟﾝﾌﾟ	水中汚泥ﾎﾟﾝﾌﾟ　φ80×0.4m^3/min×20mH	6
	沈砂掻寄機	スクリューコンベヤ式	1
	沈砂分離機	ｻｲｸﾛﾝ　処理量0.4m^3/min	1
	沈砂洗浄分離機	機械撹拌式　処理量1.0m^3/min	1
	排水ﾎﾟﾝﾌﾟ	φ50×0.4m^3/min×4mH	1
	沈砂ｽｷｯﾌﾟﾎｲｽﾄ	ﾜｲﾔｰﾛｰﾌﾟ式(防臭ｶﾊﾞｰ付)ﾊﾞｹｯﾄ容量0.4m^3	1
	沈砂ﾎｯﾊﾟ	鋼板型角形油圧式　平均容量10m^3	1
	し渣		
	し渣洗浄脱水機	ﾄﾞﾗﾑ状ｽｸﾘｰﾝ　目幅5mm　処理量0.5m^3/min	1
	ｽｶﾑ分離機	ﾄﾞﾗﾑ状ｽｸﾘｰﾝ　目幅3mm　処理量3.6m^3/min	1
	し渣ｽｷｯﾌﾟﾎｲｽﾄ	ﾜｲﾔｰﾛｰﾌﾟ式(防臭ｶﾊﾞｰ付)ﾊﾞｹｯﾄ容量0.4m^3	1
	し渣ﾎｯﾊﾟ	鋼板型角形油圧式　平均容量10m^3	1
	受入		
	沈砂受入ﾎｯﾊﾟ	鋼板製角形、有効容器5m^3　処理能力1.0m^3/h	1
（雨水設備）	沈砂池		
	池寸法	幅 4.5m×長 12m×深 1.2m	2
	ゲート		
	流入ゲート	電動制水扉　W2,000mm×H2,200mm	2
	スクリーン		
		目幅50mm（手掻き）	2
	自動除塵機	回転式微細目ｽｸﾘｰﾝ　目開き　6mm	2
	ｺﾝﾍﾞﾔ		
	1-1号し渣ｺﾝﾍﾞﾔ	ｼｬﾌﾄﾚｽｺﾝﾍﾞﾔ　φ250×3.2m	1
	1-2号し渣ｺﾝﾍﾞﾔ	ｼｬﾌﾄﾚｽｺﾝﾍﾞﾔ　φ250×5.7m	1
	1-3号し渣ｺﾝﾍﾞﾔ	ｼｬﾌﾄﾚｽｺﾝﾍﾞﾔ　φ250×3.7m	1
	し渣分離機	回転ﾄﾞﾗﾑ式　42m3/hr　目幅2.5mm	1
	吉羽雨水貯留槽	幅5.2m×高2.8m×長50.0m　貯留量約670m^3	1

設備名	名称・項目	仕様・能力	数量
ポンプ設備	汚水ポンプ	立軸渦巻斜流式	
	1,2号汚水ﾎﾟﾝﾌﾟ	口径φ500mm×揚水量30m³/min×揚程11.5m ×出力80kW　(H13.3 1,2号電動機更新) (H27.3 1,2号ｲﾝﾊﾞｰﾀ化)	2
	3号汚水ﾎﾟﾝﾌﾟ	同上　(H13.3 3号電動機更新) (H27.3 3号ｲﾝﾊﾞｰﾀ化)	1
	4号汚水ﾎﾟﾝﾌﾟ	口径φ600mm×揚水量37m³/min×揚程11.5m ×出力100kW	1
	雨水ポンプ	立軸斜流式（原動機駆動）	
	1,2号雨水ﾎﾟﾝﾌﾟ	口径φ800mm×揚水量75m³/min×揚程8m ×出力200ps	2
	3,4号雨水ﾎﾟﾝﾌﾟ	同上	2
連絡弁	汚水・雨水連絡弁	外ネジ仕切弁 口径φ600mm	1
脱臭装置	沈砂池		1
	活性炭吸着塔	角型ｶｰﾄﾘｯｼﾞ式･ﾐｽﾄｾﾊﾟﾚｰﾀ付 処理風量　73m³/min	
	脱臭ファン	片吸込ターボファン 73m³×2.9kPa	
	ミストセパレータ	慣性衝突式 処理風量　73³/min	
	吸着剤	活性炭吸着脱臭(酸性･中性)	

1-2 水処理施設

設備名	名称・項目	仕様・能力	数量
高度処理設備 (1,2系列)	最初沈殿池		
	方式	正方形放射流式	2
	形状寸法	縦29m×横 29m×深 2.5m	
	全容量	1,860m³	
	全水面積	622m²	
	水面積負荷	25,000m³/d÷622m²=40.2m³/m²･d	
	沈殿時間	1,860m³÷1,042m³/h=1.8h	
	越流堰長	1池当たり堰長=89.5m	
	越流堰負荷	25,000m³/d÷(89.5m×2池)=139m³/m･d	
	汚泥掻寄機	中央駆動式	2
	汚泥引抜ポンプ	口径φ100mm×揚水量1.0m³/min×揚程9m	4
	反応タンク		
	方式	硝化脱窒型嫌気好気活性汚泥法	4
	形状寸法	幅 4.5m×長 80m×深 4.5m×3列	
	全容量	断面積=19.75m² 容積=19.75m²×80m×3×4=18,960m³	

設備名	名称・項目	仕様・能力	数量
高度処理設備	最終沈殿池		
(1, 2系列)	方式	水平平行流式長方形沈殿池	6
	形状寸法	幅 9.0m×長 40m×深 2.9m×6列	
	全容量	幅9.0m×長40m×深2.9m×6列=6,264m^3	
	全水面積	幅9.0m×長さ40m×6列=2,160m^2	
	水面積負荷	50,000m^3/d÷2,160m^2=23.1m^3/m^2·d	
	沈殿時間	6,264m^3÷2,083m^3/h=3.0h	
	越流堰長	1池当たり堰長=80m	
	越流堰負荷	50,000m^3/d÷(102m×6池)=81.7m^3/m·d	
	汚泥掻寄機	フライト付ダブルチェーン方式	6
	返送汚泥ポンプ	口径φ200/250mm×揚水量5.8m^3/min×揚程8m ×出力15kW	6
	余剰汚泥ポンプ	口径φ150mm×揚水量1.0m^3/min×揚程10m	4
その他	建築付帯設備		1式
高度処理設備	最初沈殿池		
(3系列)	方式	水平平行流式長方形沈殿池	2
	形状寸法	幅 14.1m×長 18m×深 3m×2列	
	全容量	14.1m×18m×3m×2池=1,523m^3	
	全水面積	14.1m×18m×2池=508m^2	
	水面積負荷	25,000m^3/d÷508m^2=49.2m^3/m^2·d	
	沈殿時間	1,523m^3÷1,042m^3/h=1.5h	
	越流堰長	1池当たり堰長=50.2m	
	越流堰負荷	24,950m^3/d÷(50.2×2)=249m^3/m·d	
	汚泥掻寄機(ﾒｲﾝ)	チェーンフライト式（3系1号池）	1
		チェーンフライト式（3系2号池）	1
	(ｸﾛｽ)	チェーンフライト式（3系1号池）	1
		チェーンフライト式（3系2号池）	1
	汚泥引抜ポンプ	口径φ100mm×揚水量1.0m^3/min×揚程6m ×出力5.5kW	2
	反応タンク（1号池）		
	方式	凝集剤添加ステップ流入式多段硝化脱窒法	1
	全容量	1段目：脱窒槽1,075m^3、硝化槽1,075m^3 2段目：脱窒槽1,613m^3、硝化槽1,613m^3 合計 5,376m^3	
	反応タンク（2号池）		
	方式	凝集剤添加ステップ流入式多段硝化脱窒法	1
	形状寸法	1段目：脱窒槽1,075m^3、硝化槽1,075m^3	
	全容量	2段目：脱窒槽1,613m^3、硝化槽1,613m^3 合計 5,376m^3	
	最終沈殿池		
	方式	水平平行流式長方形沈殿池	2
	形状寸法	幅 14.1m×長 44m×深 3.5m×2列	
	全容量	14.1m×44m×3.5m×2池=4,343m^3	
	全水面積	14.1m×44m×2池=1,241m^2	

設備名	名称・項目	仕様・能力	数量
高度処理設備 (3系列)	水面積負荷	25,000m^3/d÷1,241m^2=20.1m^3/m^2・d	
	沈殿時間	4,343m^3÷1042m^3/h=4.2h	
	越流堰長	1池当たり堰長=124.5m	
	越流堰負荷	25,000m^3/d÷(124.5m×2池)=100.4m^3/m・d	
	汚泥掻寄機(ﾒｲﾝ)	フライト付ダブルチェーン方式	1
		ノッチチェーン式	1
	(ｸﾛｽ)	フライト付ダブルチェーン方式	1
		ノッチチェーン式	1
	返送汚泥ポンプ	口径φ200mm×揚水量3.8m^3/min×揚程5.5m ×出力7.5kW	4
	余剰汚泥ポンプ	口径φ100mm×揚水量1.0m^3/min×揚程10m ×出力7.5kW	2
凝集剤貯留設備 (3系列)	薬　　品	ポリ塩化アルミニウム（ＰＡＣ）	
	注入ﾎﾟﾝﾌﾟ　1号	ダイヤフラムポンプ（15Ａ、0.22Ｌ/min×0.7MPa、0.2kw)	1
	2号	同上	1
	3号	同上	1
	4号	同上	1
	貯留槽容量　1号	立形定置式　3m^3	1
	2号	同上	1
脱臭装置	3系水処理		1
	処理風量	210m^3/min	
	空塔速度	1.3m/sec	
	接触時間	1.5sec	
		活性炭吸着塔	2
	形式	立型ｶｰﾄﾘｯｼﾞ式・ﾐｽﾄｾﾊﾟﾚｰﾀ付	
	空塔速度	0.3m/sec	
	接触時間	1.2sec	
	吸着剤	活性炭吸着脱臭(酸性・中性)	
その他	建築付帯設備		1式

1-3 送風機施設

設備名	名称・項目	仕様・能力	数量
送風機設備	送風機	多段ターボブロワ	
	1号,2号	口径φS350mm～φD300mm×250kW	2
	3号	同上	1
	4号	口径φS400mm～φD300mm×210kW	1

1-4 消毒施設

設備名	名称・項目	仕様・能力	数量
消毒設備	薬品	次亜塩素酸ソーダ　有効塩素 12%	
	注入率	0.6mg/l	
	注入ﾎﾟﾝﾌﾟ　1号	ダイヤフラムヘッド式定量ポンプ	1
	2号	同上	1
	3号	同上	1
	塩素混和池		
	方式	矩形迂回流式	1
	形状寸法	幅 3.0m×長 27m×深 3.15m×3回路	
	全容量	3.0m×27m×3.15m×3=765m^3	
	接触時間	765÷36.7＝21min	
	タンク容量	6m^3	2
		次亜注入量　75～250cc/min	
	電気設備	動力・計装・電灯他	1

1-5 再利用施設

設備名	名称・項目	仕様・能力	数量
処理水	高速繊維ろ過装置		
再利用設備	型式	重力式下向流長繊維ろ過器	1
	原水量	500m^3/d	
	ろ過速度	1,000m/日程度	
	形状寸法	φ900mm×H3,150mm	
	目標ろ過水質	SS　2mg/l　以下	
	砂ろ過器 (3系)		
	型式	移動床式上向流連続型	3
	処理水量	1,000m^3/d	
	形状寸法	φ2,600mm×H5,750mm	
	水質	原水　SS 25～40mg/l	
		濾過水　SS 8mg/l以下	
	電気設備	動力・計装・電灯他	1
	ﾏｲｸﾛｽﾄﾚｰﾅｰ		1
	方式	ドラム回転式	
	形状寸法	幅 3.6m×長 3.7m×深 2.7m	
	槽数	1槽	
	ドラム	φ2m×長2.4m　150ﾒｯｼｭ	
	能力	458m^3/h	
	給水装置等		1
	付帯設備		1式

1-6 汚泥処理施設

設備名	名称・項目	仕様・能力	数量
汚泥濃縮設備	汚泥濃縮槽		
	方式	円形放射流式	2
	全容量	1,078m^3	
	全水面積	308m^2	
	汚泥量	12.1t-ds/d(汚泥濃度1%換算値1,210m^3/d)	
	固形物負荷	12.1t-ds/d÷308m^2=0.039t-ds/m^2・d	
	貯留時間	1,078×24÷1,210=21.4h	
	汚泥掻寄機	中央駆動式	2
	濃縮汚泥引抜ポンプ	口径φ125mm～φ100mm×1.5m^3/min×揚程20m	2
		口径φ125mm～φ100mm×1.5m^3/min×揚程20m	2
	脱臭装置	活性炭吸着脱臭 30m^3/min	1
機械濃縮設備	汚泥濃縮機　1，2号		2
	〃　3号		1
	型式	ベルト型ろ過濃縮機	
	汚泥性状	TS 0.8%	
	処理汚泥量	30m^3/h・台	
	ベルト幅	有効幅1.5m（1，2号）、1.35m（3号）	
	薬注率	1液調質　高分子凝集剤0.3%程度	
	濃縮汚泥濃度	4%以上	
	SS回収率	95%以上	
	電動機出力	総合5.4kW以下（1，2号）、2.65kW以下（3号）	
	電源	400V×50Hz×3φ	
	汚泥破砕機	立形2軸回転式　2.2m^3/min.　3.7kW	1
	汚泥供給ポンプ	口径φ125mm×15～45m^3/h×揚程20m	3
	〃	〃	1
	濃縮汚泥移送ポンプ	口径φ125mm×35m^3/h×揚程20m	2
	脱臭装置		
	脱臭方法	活性炭吸着方式	
	処理風量	24m^3/min	
	脱臭ファン	片吸込みターボファン　2.2kW×4p×400V	1
	活性炭吸着塔	立形カートリッジ式	1
		活性炭　酸性・中性　計.約1.69m^3	

設備名	名称・項目	仕様・能力	数量
汚泥脱水設備	遠心脱水機　1号		1
	遠心脱水機　2号		1
	型式	横型連続遠心脱水機（高効率型）	
	処理固形物量	280kg/h	
	処理汚泥量	$7m^3$/h・台	
	処理汚泥含水率	97%	
	運転時間	20h/d	
	脱水汚泥量	$140m^3$/d	
	脱水汚泥含水率	79%以下	
	薬剤注入率	高分子凝集剤　1.3%以下	
	電動機	37kW+11kW　400V	
	電気設備	動力・計装・電灯・計算機他	1
	遠心脱水機　3号		1
	型式	低動力型高効率遠心脱水機	
	処理固形物量	280kg/h	
	処理汚泥量	$7m^3$/h	
	処理汚泥含水率	97%	
	運転時間	20h/d	
	脱水汚泥量	$140m^3$/d	
	脱水汚泥含水率	78%以下	
	薬剤注入率	高分子凝集剤　1.3%以下	
	電動機	18.5kW+5.5kW　400V	
	電気設備	動力・計装・電灯・計算機他	1
	破砕機		1
	型式	自動刃圧調整機能付きしさ破砕機	
	能力	$2.3m^3$/min	
	電動機	3.0kW　400V	
	脱臭装置		1
	脱臭方法	生物脱臭＋活性炭吸着	
	処理風量	$35m^3$/min	
	生物脱臭塔	角形充填塔式生物脱臭装置	1
	処理風量	$35m^3$/min	
	脱臭ファン	片吸込みターボファン　3.7kW×4p×400V	1
	活性炭吸着塔	立形カートリッジ式	1
		活性炭　酸性・中性　計.約$1.44m^3$	
	電気設備	動力・計装・電灯・計算機等	1

設備名	名称・項目	仕様・能力	数量
汚泥焼却設備	脱水汚泥貯留ﾎｯﾊﾟ		1
	型式	円錐台形ホッパ	
	形状寸法	下部φ4,200mm×上部φ3,300mm	
		×高9,000mm	
	設備容量	100m^3(空容量)	
	1号焼却炉		
	方式	高速循環流動床汚泥焼却炉	1
	届出事項	使用開始年月日　平成15年2月10日	
		排出ガス量　最大8.58kg/kg･VTS	
	処理汚泥の種類	生汚泥、し渣	
	焼却汚泥量	50t/d	
	ケーキ含水率	81%(最大)	
	発熱量(高位)	46,297kJ/kg･ds(最大)	
	ケーキ中固形物	556kg/h(最大)	
	灰分	断面積=19.75m^2	
	補助燃料	灯油	
	電気設備	動力・計装・電灯等	1

1-7 電気施設

設備名	名称・項目	仕様・能力	数量
受変電設備	受電方式	6.6kV常用･予備2回線受電方式	
	切替器　定格電圧	7.2kV	1
	定格電流	400A	
	断路器　定格電圧	7.2kV	1
	定格電流	600A	
	真空遮断器		1
	定格電圧	7.2kV	
	定格電流	600A	
非常用自家発電設備	ガスタービン	単純開放サイクル一軸式	1
		出力883kW 26,500min^{-1}	
	発電機	ブラシレス同期発電機	1
		容量 1,000kVA　電圧 6.6kV	
	燃料	灯油　地下タンク容量　20kl	
		屋外タンク容量　950l	
電子計算機設備	水処理監視制御設備	受変電・ブロワコントローラ	1
		沈砂池・ポンプコントローラ	2
		１号水処理設備コントローラ	1
		２号水処理設備コントローラ	1
		３号水処理設備コントローラ	1
		用水・滅菌設備コントローラ	1
		受変電・自家発コントローラ	1
		OSサーバ	1
		帳票サーバ	1
		LCD監視操作卓	3
		水処理用帳票クライアント	1
		プリンタ	1
		無停電電源装置	1
	汚泥処理監視制御設備	焼却共通設備コントローラ	1
		１号汚泥焼却設備コントローラ	1
		汚泥脱水設備コントローラ	2
		汚泥濃縮設備コントローラ	1
		OSサーバ	1
		帳票サーバ	1
		汚泥棟LCD監視操作卓	3
		汚泥棟帳票クライアント	1

設備名	名称・項目	仕様・能力	数量
電子計算機設備		プリンタ	2
		無停電電源装置	2
	遠方監視制御設備	テレメータ親局盤（１盤当たり２中継分）	3
		場外系インターフェース盤	1
		テレメータ子局盤	6
		OSサーバ	1
		帳票サーバ	1
		中継ポンプ場LCD監視操作卓	3
		場外用帳票クライアンアト	1
		プリンタ	1
計装設備	水位計、雨量計 流量計、濃度計 DO, MLSS, pH, UV計 ORP, ｱﾝﾓﾆｱ, 水温計 りん酸計 残留塩素濃度計 全窒素全ﾘﾝ計 Nox, Sox, O2, CO計他		1式
その他	建築付帯設備	電灯他	1式

1-8 その他の施設

設備名	名称・項目	仕　様・能　力	数量
管理設備	管理本館	延べ床面積　1,089m^2	1
	空調設備	空調機	
	衛生設備	受水槽・高架水槽	
衛生設備	見学者用トイレ	延べ床面積　24m^2	1
	生き生きトイレ	75m^2	1
その他	資機材倉庫	延べ床面積　180m^2	1

2. 中継ポンプ場

2-1 清久中継ポンプ場設備

設備名	名称・項目	仕様・能力	数量
沈砂池設備	沈砂池		2
	池寸法	幅 1.3m×長 5.0m×深 3.8m	
	ゲート		
	流入ゲート	自重降下式鋳鉄製電動ゲート W800mm×H800mm	2
	流出ゲート	鋳鉄製手動ゲート W800mm×H800mm	2
	ポンプ井連絡ゲート	鋳鉄製外ねじ制水扉 W800mm×H800mm	1
	スクリーン		
	自動除塵機	間欠式回転アーム型 W800mm×H3,800×目幅20mm	2
	しさ破砕機	２軸差動型（陸上横置型） 処理量1.25m^3/hr 400V×7.5kW	2
	揚砂		
	揚砂ポンプ	水中汚泥ポンプ(脱着装置付) 口径φ80mm×揚水量0.3m^3/min×揚程10m 400V×3.7kW	1
	圧力水ポンプ	横軸渦巻型ポンプ 口径φ100mm×揚水量0.6m^3/min×揚程65m	1
	自動給水装置	圧力タンク	1
		水中ポンプ 口径φ40mm×揚水量0.2m^3/min×揚程52m	2
	薬品注入設備	貯留タンク 容量 1.5m^3	2
		ダイヤフラムポンプ 0.16L/min×0.2MPa 100V×20W	2
ポンプ設備	汚水ポンプ		
	1号･2号	立軸渦巻斜流ポンプ 口径φ300mm×揚水量9.78m^3/min×揚程 22.0m×出力75kW	2
	3号	立軸渦巻斜流ポンプ 口径φ250mm×揚水量6.50m^3/min×揚程 22.0m×出力45kW	1
受変電設備	受電方式	6.6kV常用受電方式	
	主変圧器	300kVA 6.6kV/420V	1
非常用自家発電設備	原動機	単純開放サイクル1軸式ガスタービン機関 出力272kW(610PS) 53,000/1,500min^{-1}	1
	発電機	保護形、自由通風形ブラシレス同期発電機 出力300kVA 電圧420V 1500min^{-1} 灯油 地下タンク容量 3kl	1
脱臭設備	脱臭装置	活性炭吸着 カートリッジ式 15m^3/min	1

2-2 河原井中継ポンプ場設備

設備名	名称・項目	仕様・能力	数量
沈砂池設備	沈砂池		4
	池寸法	幅 1.0m×長 5.0m×深 0.8m	
	ゲート		
	流入ゲート	電動式鋳鉄製　W700mm×H700mm	2
		手動式鋳鉄製　W700mm×H700mm	2
	流出ゲート	手動式鋳鉄製　W700mm×H700mm	4
	ポンプ井制水弁	500φ	1
	スクリーン		
	粗目スクリーン	手掻式 W1,000mm×H2,000mm×目幅80mm	2
	自動除塵機	裏掻型連続式 W1,000mm×H2,000mm×目幅20mm× 取り付け角度60° 3φ×7.5kW×400V×50Hz	2
	破砕機	2軸差動式 3φ×7.5kW×400V×50Hz	
	薬品注入設備	貯留タンク　容量 1m^3	1
		ピストンポンプ 5～150cc/分×0.098MPa以上 5W×100V	1
	ポンプ井攪拌機	2.0kW×400V×50Hz	2
ポンプ設備	汚水ポンプ 1号,2号,3号,4号	立軸渦巻斜流ポンプ 口径φ300mm×揚水量9.00m^3/min×揚程 27.0m×出力75kW 屋外ドライピット	4
受変電設備	受電方式	6.6kV常用受電方式	
	主変圧器	400kVA 6.6kV/420V	1
非常用自家発電設備	原動機	ガスタービン機関 出力227kW(310PS)　58,000/1,500min^{-1}	1
	発電機	三相同期発電機 容量250kVA 電圧420V　1500min^{-1} タービン主軸　軸出力1500rpm 灯油　　地下タンク容量　4kl	1
脱臭設備	脱臭装置	活性炭吸着　カートリッジ式 30m^3/min	1

2-3 東中継ポンプ場設備

設備名	名称・項目	仕様・能力	数量
沈砂池設備	沈砂池		
	池寸法	幅 2.5m×長 4.9m×深 0.8m	2
	ゲート		
	流入ゲート	電動式鋳鉄製　バタフライ弁 口径φ1,500mm（電動機更新200V⇒400V）	1
	沈砂池流入ｹﾞｰﾄ	電動式鋳鉄製　角型ゲート W1,350×H1,350mm（電動化400V）	2
	汚水槽貫通制水弁	手動式鋳鉄製　角型ゲート W600×H600mm	1
	揚砂		
	揚砂ポンプ	水中汚泥ポンプ 口径φ80mm×揚水量0.4m^3/min×揚程10m 断面積=19.75m^2	1
	スクリーン		
	細目自動除塵機	ダブルチェーン連続式自動除塵機 W2.5m×H0.8m×目幅20mm	2
	破砕機	2軸差動型(陸上横置型) 400V×7.5kW　処理水量2.0m^3/h	2
	ポンプ井撹拌機	水中型ミキサー 口径φ220mm　400V×2.0kW 槽寸法W4,500×L11,300×H6,000	2
	破砕機洗浄水ポンプ	横軸渦巻ポンプ 口径φ32mm×揚水量0.07m^3/min×揚程20m 400V×出力0.75kW	1
	ホイスト		
	機器搬出入用	電動ホイスト 巻上:400V×3.7kW　横行:400V×0.4kW 定格荷重2.0t　揚程20m	1
	揚砂ポンプ吊上機	ギャードトロリー付チェーンブロック 定格荷重0.5t　揚程8m	1
ポンプ設備	汚水ポンプ		
	1号,2号,3号,4号	立軸斜流ポンプ 口径φ400mm×揚水量20m^3/min×揚程 14.5m×出力75kW	4

2-3 東中継ポンプ場設備

設備名	名称・項目	仕様・能力	数量
受変電設備	受電方式 主変圧器	6.6kV常用受電方式 500kVA 6.6kV/420V	 1
非常用自家発電設備	原動機 発電機	単純開放サイクル1軸式ガスタービン 出力449kW(610PS) 1,500min^{-1} EFOP-RD形ブラシレス同期発電機 出力375kVA 電圧420V 1500min^{-1} 灯油　地下タンク容量 4kl	1 1
脱臭設備	脱臭装置	活性炭吸着塔(ｶｰﾄﾘｯｼﾞ式) 34m^3/min	1

2-4 鷲宮中継ポンプ場設備

設備名	名称・項目	仕様・能力	数量
沈砂池設備	沈砂池		2
	池寸法	幅 2.0m×長 10.0m×深 0.75m	
	ゲート		
	流入ゲート	電動自重降下式鋳鉄製 W700×H1,200mm　　0.75kW	2
沈砂池設備	スクリーン		
	破砕機	スクリーン付破砕機 処理量22m^3/min　　3.7kW	2
	揚砂		
	揚砂ポンプ	着脱式水中ポンプ　口径φ80mm 揚水量0.8m^3/min×揚程10m×5.5kW	2
ポンプ設備			
	1号	立軸渦巻斜流ポンプ 口径φ250mm×揚水量5m^3/min×揚程 14.0m×出力22kW	1
	2号	立軸渦巻斜流ポンプ 口径φ400mm×揚水量20m^3/min×揚程 15.0m×出力90kW	1
	3号	立軸渦巻斜流ポンプ 口径φ400mm×揚水量20m^3/min×揚程 14.0m×出力75kW	1
	自動給水装置	パッケージ形	1
		水中ポンプ 口径φ40mm×0.03m^3/min×25m 0.75kW	2
	ポンプ井水中攪拌機	水中ミキサー プロペラ径φ220　5.9kW	1
受変電設備	受電方式	6.6kV常用受電方式	
	主変圧器	500kVA 6.3kV/420V	1
非常用自家発電設備	原動機	単純開放サイクル1軸式　ガスタービン機関 出力272kW　53,000/1,500min^{-1}	1
	発電機	開放保護形三相同期発電機 容量300kVA 電圧420V 電流412A 灯油　　地下タンク3kl	1

2-4 鷲宮中継ポンプ場設備

設備名	名称・項目	仕様・能力	数量
脱臭設備	脱臭装置	活性炭吸着　カートリッジ式 $18m^3/min.$	1
	脱臭ファン	ターボファン $18m^3/min \times 1.67kpa$　1.5kW	1
	ミストセパレータ	$18m^3/min$	1

2-5 栗橋中継ポンプ場設備

設備名	名称・項目	仕様・能力	数量
沈砂池設備	沈砂池		2
	池寸法	幅 1.5m×長 4.2m×深0.7m	
	ゲート		
	流入ゲート	電動式鋳鉄製　W800mm×H1,100mm	2
	流入ゲート	電動式鋳鉄製　W600mm×H1,100mm	2
	スクリーン		
	粗目スクリーン	W1,055mm×目幅20mm	1
	自動除塵機	間欠式回転アーム型 W1,500mm×目幅20mm×取付角度70° 3φ×1.5kW×400V×50Hz	1
	破砕機	2軸差動型 1.5m^3／時 3φ×7.5kW×400V×50Hz	1
	揚砂ポンプ	水中汚泥ポンプ 口径φ80mm×揚水量0.3m^3/min×揚程 10.0m×出力3.7kW	1
	圧力水ポンプ	横軸渦巻型ポンプ 口径φ80mm×揚水量0.5m^3/min×揚程 35.0m×出力5.5kW	1
	薬品注入設備	貯留タンク　容量 1m^3 定量注入ポンプCM-30Z　ダイヤフラム式 70W×100　50～250ml/分　1MPaG	1 1
ポンプ設備	ポンプ井排水ポンプ		
	1号,2号	水中ポンプ 揚水量1.5m^3/min×揚程18.0m×出力7.5kW	2
	汚水ポンプ		
	1号	立軸渦巻斜流ポンプ 口径φ250mm×揚水量5.5m^3/min×揚程 21.0m×出力37kW	1
	2号	立軸渦巻斜流ポンプ 口径φ300mm×揚水量12m^3/min×揚程 18.0m×出力75kW	1
受変電設備	受電方式	6.6kV常用受電方式	
	主変圧器	200kVA 6.36kV/420V	1

2-5 栗橋中継ポンプ場設備

設備名	名称・項目	仕様・能力	数量
非常用自家発電設備	原動機	単純開放ｻｲｸﾙ1軸式ｶﾞｽﾀｰﾋﾞﾝ機関 出力202kw 1,500min^{-1}	1
	発電機	三相同期発電機 容量200kVA 電圧420V　パッケージ式 灯油　　地下タンク容量　6Kl	1
脱臭設備	脱臭装置	活性炭吸着　カートリッジ式 18m^3/min	1

2-6 古久喜中継ポンプ場設備

設備名	名称・項目	仕様・能力	数量
沈砂池設備	沈砂池	有効面積　8m^2	
	ゲート		
	流入ゲート	電動式　W500mm×H800mm	1
	流入ゲート	手動式　W500mm×H800mm	1
	破砕機	二軸差動型　8.1m^3/min以上	2
	揚砂		
	ホイスト	電動ホイスト　　容量 1t　揚程8m	1
ポンプ設備	汚水ポンプ		
	1号	水中ポンプ　φ150 揚水量1.8m^3/min×揚程7.0m×出力5.5kW	1
	2号,3号	水中ポンプ　φ200 揚水量3.6m^3/min×揚程9.0m×出力15kW	2
	4号	水中ポンプ　φ250 揚水量7.2m^3/min×揚程9.0m×出力22kW	1
受変電設備	受電方式	6.6kV常用受電方式	
	主変圧器	100kVA 6.6kV/210V	1
非常用自家発電設備	原動機	水冷４サイクルディーゼル機関 出力145PS 1,500min^{-1}	1
	発電機	三相同期発電機 容量100kVA 電圧210V 軽油　燃料タンク　490l	1
脱臭設備	脱臭装置	活性炭吸着　カートリッジ式 11m^3/min	1

2-7 中継ポンプ場共通設備(水循環センター中央監視室に設置)

設備名	名称・項目	仕様・能力	数量
電子計算機設備	遠方監視制御設備	テレメータ子局 （各中継ポンプ場に1台設置）	6

2-8 栗橋・大利根幹線マンホールポンプ設備

設備名	名称・項目	仕様・能力	数量
ポンプ設備	汚水ポンプ		
	1号,2号	水中ポンプ 揚水量5.52m^3/min×揚程8.2m×出力11kW	2
受変電設備	受電方式	3φ3W　400V（ｾﾝﾀｰ管理棟電気室送り）	

3. 管渠流量計の現況

3-1 管渠流量計設置状況

流量計名称	設置場所	管径(mm)
栗橋・大利根　4号(運用停止)	久喜市間鎌地内	800
栗橋・大利根　5号(運用停止)	久喜市佐間地内	800
栗橋・大利根　6号(運用停止)	久喜市桜田５丁目地内	800
栗橋・大利根　8号(運用停止)	久喜市吉羽地内	600
鷲宮　10号(運用停止)	久喜市古久喜地内	450
菖蒲第一　24号(運用停止)	久喜市北中曽根地内	800

※外観点検のみ実施（フェンス内の除草含む）

3-2 横断ゲート設備

設備名	名称・項目	仕様・能力	数量
ゲート設備	制水扉	久喜市清久町地内 菖蒲第一幹線上流(ｼｮ-79)下流(ｼｮ-78) W800mm×H800mm FC20	2

（別表２）

受託者の負担物品表

用途	物品	適用
被着用品	作業服	夏用・冬用
	軍手	
	ゴム手袋	
	ゴム長手袋	
	革手袋	
	雨合羽	
履物	作業靴	
	長靴	
	安全靴	
	胴付き長靴	
	特殊水中靴	
安全対策用品	防火面	補修作業用
※	防塵マスク	焼却施設回り（灰搬出等）作業用
※	防塵メガネ	〃
	防毒マスク	滅菌室用
	ヘルメット	
	墜落静止用器具	高所作業用
	安全用ロープ	全般高所作業用
	酸素・硫化水素及び	管路及び貯留槽等作業用
	その他、関係法による安全対策用備品	
清掃用品	バケツ・ブラシ・洗剤等	
衛生用品	石鹸・殺虫剤・救急薬品・消毒用アルコール（指先、便座）等	
整備作業品	標準的工具類・ウエス	
その他	日用品	事務室等使用管理上の物品
	受託者が専ら使用する備品類	水分計他

備考

表中の※印項目については、労働安全規則及び廃棄物焼却炉施設内作業におけるダイオキシン類ばく露防止対策について（基発０１１０第２号平成２６年１月１０日）並びに、公益財団法人埼玉県下水道公社古利根川支社の定めるダイオキシン類へのばく露防止推進計画に基づき、必要なレベル１・２の保護具とする。

（別表３－１）

受託者負担消耗品類

項　　目	明　　細
清掃用品類	バケツ、ブラシ、洗剤等
補修用油脂類	すべての機器の油脂類 ただし下記機器の油脂類は除く。
補修用塗料類	ペンキ、シンナー、刷毛等
補修用消耗品類	接点グリース、ビニルテープ、配管シール、釘等、その他 監督員が補修用消耗品と認めた物品
各種報告書等用紙類	日常点検日誌、各種報告書等
	記 水循環センター ・しさ、沈砂ホッパ用油圧作動油 ・しさ、脱水機用油圧作動油 ・送風機用潤滑油 ・送風機用湿式フィルター用潤滑油 ・ケーキ圧送ポンプ用油圧作動油 ・ケーキホッパローター用油圧作動油

（別表３－２）

受託者負担消耗品類　一覧表

清掃用品類	補修用油脂類	補修用塗料類	補修用消耗品類
ガラスクリーナ	ギヤーオイル	塗料類	ワイヤーブラシ
石鹸、洗剤類	タービンオイル	シンナー	ドリルの刃（φ13㎜まで）
ワックス	モーターオイル	カラースプレー	防錆剤
はくり剤	マシン油	さび止め	絶縁テープ
フロアークリーナー	グリス類	ラッカー	ビニールテープ
保護つやだし剤	洗油	ニス	ガムテープ
除草剤	その他これらに類する物	うすめ液	乾電池類
ゴミ袋		はくり剤	ウエス
科学ぞうきん		ハケ類	接着剤
ほうき類		ワイヤーブラシ類	トーチガス
デッキブラシ		サンドペーパー	溶接棒
ちりとり		メンディングテープ	サンドペーパー
バケツ		その他これらに類する物	シールテープ
モップ			ヤスリ
ビン洗いブラシ			ホースバンド
たわし			鉄線
水切り			砥石
かま類			釘、ピン類
ホース類			ファンベルトスプレー
その他これらに類する物			コーキング剤
			ロープ類
			その他これらに類する物

（別表４）

有　資　格　者　配　置　表

○配置人数を定める有資格者

資　　格　　称	対象機器等	配置人数
維持管理有資格者 （下水道法施行令第15条の3に該当する者）	現場代理人と業務責任者	４名
安全管理者	注１	１名
第１種衛生管理者	注１	１名
防火管理者		１名
第３種電気主任技術者	電気設備全般	２名
第１種電気工事士	電気負荷設備全般	３名

注１　従業員50人未満の場合は、安全衛生推進者と読み替えることができる。

○下水道維持操作業務に必要な資格

（配置人数は問わないが従業員は資格の写しを提出する必要があるもの）

資　格　名
危険物取扱者（乙－４）
酸素欠乏・硫化水素危険作業主任者
床上操作式クレーン運転技能講習者
小型移動式クレーン運転技能講習者
玉掛技能講習者
ガス溶接技能講習者
アーク溶接技能講習者
フォークリフト運転技能講習者
低圧電気取扱業務特別教育
高圧・特別高圧電気取扱業務特別教育
墜落制御用器具（フルハーネス）特別教育
自動車運転免許（普通・準中型）

（別表５）

職　種　別　能　力　要　件　表

職種	能力要件
1　総括責任者	統括的な業務運営管理を行う者
2　業務責任者	各セクションの業務責任者として的確な判断が可能であり高度な技術を有し業務従事者の指揮監督が行える者
3　運転操作監視技術員	各施設の運転操作監視について高度な技術を有し、主体的な業務を行える者
4　電気技術員	各電気設備の保守について高度な技術を有し、主体的な業務を行える者
5　機械技術員	各機械設備の保守について高度な技術を有し、主体的な業務を行える者
6　運転操作監視補助員	各施設の運転操作監視について技術を有し、運転操作監視技術員の補助が行える者
7　電気補助員	各電気設備の保守について技術を有し、電気技術員の補助が行える者
8　機械補助員	各機械設備の保守について技術を有し、機械技術員の補助が行える者
9　監視計測器保守点検員	普通作業員
10　施設清掃員	通常の作業ができる者で普通作業員又は、軽作業員の要件を持たした者

（別表６）

監視計測器等保守基準表

No.	計器名称	頻度	作業内容			
1	ＤＯ計	2回/月	ゼロ･スパン調整・校正点検・検出器洗浄等		1系反応ﾀﾝｸ	2か所
					2系反応ﾀﾝｸ	2か所
					3-1系反応ﾀﾝｸ	2か所
					3-2系反応ﾀﾝｸ	2か所
2	ＵＶ計	1回/月	〃		放流口	1か所
3	残留塩素計	2回/月	〃		放流口	1か所
4	ｐＨ計	2回/月	〃		水循環ｾﾝﾀｰ	1か所
					3-1系反応ﾀﾝｸ	2か所
					3-2系反応ﾀﾝｸ	2か所
					高速循環流動床炉	3か所
5	生汚泥濃度計	2回/月	〃		1～3系初沈	3か所
6	返送汚泥濃度計	2回/月	〃		1系終沈	1か所
					2系終沈	1か所
					3-1系終沈	1か所
					3-2系終沈	1か所
7	ＭＬＳＳ計	2回/月	〃		1系反応ﾀﾝｸ	2か所
					2系反応ﾀﾝｸ	2か所
					3-1系反応ﾀﾝｸ	2か所
					3-2系反応ﾀﾝｸ	2か所
8	ＯＲＰ計	2回/月	〃		1系反応ﾀﾝｸ	2か所
					2系反応ﾀﾝｸ	2か所
					3-1系反応ﾀﾝｸ	2か所
					3-2系反応ﾀﾝｸ	2か所
9	アンモニア計	2回/月	〃		1系反応ﾀﾝｸ	1か所
					2系反応ﾀﾝｸ	1か所
					3系反応ﾀﾝｸ	1か所
10	リン酸計	2回/月	〃		3系反応ﾀﾝｸ	1か所
11	水温計	1回/月	〃		1系反応ﾀﾝｸ	2か所
					2系反応ﾀﾝｸ	2か所
12	雨量計	2回/月	機構部の点検及び洗浄等		計量分水槽	1か所
13	全窒素全リン計	1回/月	ゼロ･スパン調整・校正点検・検出器洗浄等		放流口	1か所
14	ＮＯｘ計	1回/月	ゼロ･スパン調整・校正点検等		高速循環流動床炉	1か所
15	ＳＯｘ計	1回/月	〃		〃	1か所
16	O_2計	1回/月	〃		〃	2か所
17	ＣＯ計	1回/月	〃		〃	1か所
18	検出器洗浄	1回/月	検出器洗浄	ＤＯ計	1系反応ﾀﾝｸ	2か所
					2系反応ﾀﾝｸ	2か所
					3-1系反応ﾀﾝｸ	2か所
					3-2系反応ﾀﾝｸ	2か所
				ＵＶ計	放流口	1か所
				アンモニア計	1系反応ﾀﾝｸ	1か所
					2系反応ﾀﾝｸ	1か所
					3系反応ﾀﾝｸ	2か所
19	ｐＨ検出器洗浄	2回/月	〃	pH計（中継ﾎﾟﾝﾌﾟ場）		6か所
20	そ　の　他	随時	臨時業務及び停止時対応等			

備　考

（別表７）

水質測定業務基準表

No.	測定名称	頻度	作業内容	
1	ＤＯ測定	1回/週	1系反応ﾀﾝｸ	14か所
			2系反応ﾀﾝｸ	14か所
			3-1系反応ﾀﾝｸ	2か所
			3-2系反応ﾀﾝｸ	2か所
2	ＳＶ測定	2回/週	1系反応ﾀﾝｸ	2か所
			2系反応ﾀﾝｸ	2か所
			3-1系反応ﾀﾝｸ	1か所
			3-2系反応ﾀﾝｸ	1か所
3	汚泥レベル測定	2回/週	1系初沈	1か所
			2系初沈	1か所
			3-1系初沈	1か所
			3-2系初沈	1か所
			1系終沈	3か所
			2系終沈	3か所
			3-1系終沈	1か所
			3-2系終沈	1か所
		毎日	濃縮槽	1か所
4	その他	随時	臨時業務及び復旧時対応等	
備考				

（別表８）

水質補助作業業務基準表（採水）

採水項目・試験名	頻度	検体数等	採水内容
日常試験	平日 (月～金)	２検体	流入下水・放流水（流入下水は自動採水器設置及び回収）
中試験	１回/週	２検体	最初沈殿池流入水、場内返送水（自動採水器設置及び回収）
活性汚泥試験、高度処理試験	１回/週	４系列	**【活性汚泥試験】** 反応タンク混合液 ・1系2号地、2系1号池、3系1号池、3系2号池　**計4か所** 返送汚泥 ・1系2号地、2系1号池、3系1号池、3系2号池　**計4か所** 反応タンク混合液（縦方向の試料） ・1系：嫌気槽（1か所）、好気槽（3か所）　**計4か所** ・2系：嫌気槽（1か所）、好気槽（3か所）　**計4か所** ・3系1号池：嫌気槽、第1好気槽、無酸素槽・第2好気槽 **計4か所** ・3系2号池：嫌気槽、第1好気槽、無酸素槽・第2好気槽 **計4か所** **【高度処理試験】** 最初沈殿池流出水 ・1系2号地、2系1号池、3系1号池、3系2号池　**計4か所** 最終沈殿池流出水 ・1系2号地、2系1号池、3系1号池、3系2号池　**計4か所**
一般汚泥試験	１回/週	１０検体	【最初沈殿池関係】：引抜汚泥 【重力濃縮槽関係】：投入汚泥、引抜汚泥、越流水 【ベルト濃縮機関係】：投入汚泥、引抜汚泥、分離液 【遠心脱水機関係】：投入汚泥、脱水汚泥、分離液 **計１０検体**
精密試験	２回/月	２検体	流入下水、放流水（日常試験用以外の精密試験用の採水）
通日試験	４回/年	２検体	流入下水、最初沈殿池流出水（自動採水器設置及び回収）
スクラバ排水試験	４回/年	１検体	汚泥焼却炉（排ガス洗浄水）
クリプトスポリジウム試験	５回/年	５検体	放流水（５月、６月、７月、８月、９月）
廃棄物調査	４回/年	４検体	燃えがら、ばいじん、脱水汚泥、沈砂
雨天時放流試験	１回/年	２検体	放流水、雨水放流水（自動採水器設置及び回収）
接続点採水	４回/年	６検体	・久喜第64処理分区流入点 ・清久中継ポンプ場流入点 ・河原井中継ポンプ場流入点 ・古久喜中継ポンプ場流入点 ・接続点No. 6 ・栗橋中継ポンプ場流入点　**計６か所**

（別表９）

水質器具洗浄業務基準表

器具の区分	洗　浄　方　法
ポリビン及び採水ビン等	ブラシによる洗浄
ピペット類	予備水洗による汚れ除去後、硝酸槽へ一晩浸し水洗後、純水でとも洗いを行う
薬さじ等	予備水洗後、超音波洗浄器に浸し水洗後、純水でとも洗いを行う
ガラス器具Ⅰ	ピペット類と同様（ビーカー・比色管・分液ロート等）
ガラス器具Ⅱ	予備水洗による汚れ除去後、洗剤槽へ一晩浸し水洗後、純水でとも洗いを行う（シリンダー・シャーレ・ふらんびん等）
ガラス器具Ⅲ	水洗による汚れ除去後、純水でとも洗いを行う（蒸留管等）
汚れのひどい物	ブラシ洗いや洗剤等による洗浄後、必要に応じて硝酸槽・洗剤槽へ一晩浸し水洗後、純水でとも洗いを行う
その他	硝酸槽・洗剤槽の薬品の調整及び監督員の指示事項

（別表１０）

空気抜弁設置箇所一覧

菖蒲第１幹線（２４か所）

No.	設置箇所	
1	ショー６７	
2	ショー６７－１	
3	ショー６７－２	
4	ショー６７－３	
5	ショー６７－４	
6	ショー６８	
7	ショー６９	
8	ショー６９Ａ	
9	ショー７０	
10	ショー７０Ａ	
11	ショー７０Ｂ	
12	ショー７０－１	
13	ショー７０－２	
14	ショー７０－３	
15	ショＢ－１	
16	ショＢ－２	
17	ショＢ－３	
18	ショＢ－４	
19	ショＢ－５	
20	ショＢ－６	
21	ショＢ－７	
22	磯沼落とし水管橋(露出部1)	
23	磯沼落とし水管橋(露出部2)	
24	向地大橋水管橋	

菖蒲第２幹線（１３か所）

No.	設置箇所	
1	ショー２－１	
2	ショー２－１Ａ	
3	ショー２－１Ｂ	
4	ショー２－１Ｃ	
5	ショー２－１ア	
6	ショー２－１イ	
7	ショー２－１ウ	
8	ショー２－１エ	
9	ショー２－２	
10	ショー２－３	
11	ショー２－４	
12	ショー２－５	
13	ショー２－６	

栗橋大利根幹線（５か所）

No.	設置箇所	
1	フクー６４	
2	フクー６５	
3	島川橋水管橋	
4	野久喜水管橋	
5	稲荷木落とし水管橋	

（別表１１）

酸素濃度等測定箇所一覧

古利根川水循環センター（水処理　１５か所　　汚泥処理　５か所）

No.	測定箇所
1	雨水流入
2	ワシ-1
3	場内　NO. 1
4	場内　NO. 2
5	場内　NO. 4
6	場内　NO. 6
7	場内　NO. 8
8	場内　NO. １０
9	汚水流入渠
10	雨水流入渠
11	初沈　１系
12	初沈　２系
13	初沈　３－１系
14	初沈　３－２系
15	マンホールポンプ

No.	測定箇所
1	濃縮槽１号
2	汚泥処理棟汚泥貯留槽
3	機械濃縮棟　NO. 1余剰汚泥貯留槽
4	機械濃縮棟　NO. 1余剰濃縮汚泥貯留槽
5	機械濃縮棟　分離液排水槽

清久中継ポンプ場（３か所）

No.	測定箇所
1	流入渠
2	ポンプ井
3	沈砂池

河原井中継ポンプ場（３か所）

No.	測定箇所
1	流入渠
2	沈砂池
3	ポンプ井

東中継ポンプ場（５か所）

No.	測定箇所
1	ショ-5　ゲート前　MH
2	流入ゲートピット
3	吐出バルブピット
4	沈砂池
5	ポンプ井

鷲宮中継ポンプ場（３か所）

No.	測定箇所
1	フク-26　ゲート前　MH
2	沈砂池
3	ポンプ井

栗橋中継ポンプ場（3か所）

No.	測定箇所
1	フク-66　ゲート前　MH
2	沈砂池
3	ポンプ井

古久喜中継ポンプ場（４か所）

No.	測定箇所
1	ワシ-42-2　ゲート前MH
2	沈砂池
3	ポンプ井
4	ワシ-42　吐出前MH

菖蒲幹線（２か所）

No.	測定箇所
1	ショ-66-1
2	ショ-4

栗橋・大利根幹線（４か所）

No.	測定箇所
1	フク-63-1
2	フク-63　ガス抜き管出口
3	フク-96
4	フク-24

（別表１２－１）

水循環センター施設清掃基準表

（水処理、汚泥処理施設）

清掃区分	清掃内容	頻度	清掃場所	備考
床はき	各施設の床ほうきによる清掃、塵及びごみ等の除去	1回/月	沈砂池(FL)、ﾎﾟﾝﾌﾟ室、送風機室、本館電気室、器材倉庫、工作室、本館1階廊下、前室、旧発電機室、塩素滅菌棟、油庫、3系電気室、砂ろ過･脱臭設備、砂ろ過換気機械室、資機材庫、電気棟(地下1階～地上3階)	
		1回/2か月	機械濃縮機棟、濃縮分配槽、流動床用(ﾎﾟﾝﾌﾟ室･ﾌﾞﾛﾜｰ室･管廊･歩廊)	
		2回/週	汚泥処理棟	
床水洗い	床ﾌﾞﾗｼ等による、水洗い及び排水溝等のごみ、土砂の洗い流し	4回/月	沈砂池、ﾎｯﾊﾟｰ室、しさ洗浄装置回り、3系ｽｶﾑ処理室周囲	
床ﾜｯｸｽがけ	ﾓｯﾌﾟ等の床拭き後、ﾜｯｸｽがけ	4回/年	汚泥処理棟(中央管理室･廊下･湯沸室･階段)	
階段掃き	床ほうき等による清掃	1回/月	本館他、3系水処理、電気棟、汚泥処理棟、	
		1回/2か月	機械濃縮機棟、流動焼却炉	
窓ふき	乾拭き等による、ほこり除去	1回/年	ﾎﾟﾝﾌﾟ室、送風機室、本館電気室、器材倉庫、工作室、旧発電機室、塩素滅菌棟、砂ろ過棟(東側･南側･北側)、資機材庫、沈砂池、電気棟(地上1階～地上3階)流動焼却炉、流動床用ﾌﾞﾛﾜ室、油圧ﾕﾆｯﾄ室、汚泥処理棟、機械濃縮機棟	
すす払い	天井清掃、ｸﾓの巣等の除去	1回/年	本館、3系水処理、電気棟、汚泥処理棟、機械濃縮機棟	
揚砂除去	揚砂･しさ除去工程においてこぼれたものを除去	1回/日	沈砂池ｺﾝﾍﾞﾔ	平日(月～金)
ﾋﾟｯﾄ土砂除去	管廊内排水ﾋﾟｯﾄに溜まった土砂､ｺﾞﾐ等の除去	4回/年	1～3系管廊排水ﾋﾟｯﾄ	
排水溝土砂除去	排水溝に溜まった土砂､ｺﾞﾐ等の除去	4回/年	1～3系管廊床排水溝	

（別表１２－２）

水循環センター施設清掃基準表

（水処理、汚泥処理施設）

清掃区分	清掃内容	頻度	清掃場所	備考
ﾋﾟｯﾄｽｶﾑ搬出	ｽｶﾑ分離機からのｽｶﾑ搬出	1回/日	1～3系水処理施設ﾋﾟｯﾄ、汚泥処理施設ﾋﾟｯﾄ	平日（月～金）
処理池ｽｶﾑ除去	処理池のｽｶﾑ除去	1回/月	1･2系水処理施設池	
		1回/月	3-1系水処理施設池、3-2系水処理施設池	
壁洗い	機械等による洗浄	1回/年	1～3系最初沈殿池	
		2回/月	1･2系最終沈殿池	
		4回/年	3-1系池最終沈殿池、3-2系池最終沈殿池	
越流堰洗い	堰に付着した藻類及びｽｶﾑ等の除去並びに機械等による越流堰の清掃	3回/年	1･2系最初沈殿池	
		1回/年	3系最初沈殿池	
		2回/月	1･2系最終沈殿池	
		1回/月	3-1系池最終沈殿池、3-2系池最終沈殿池	
照明器具	照明器具（主に蛍光灯）の乾拭き等による、ほこりの除去	1回/年	ﾎﾟﾝﾌﾟ室、管廊、送風機室、電気室、器材倉庫、工作室、本館１階廊下、前室、旧発電機室、塩素滅菌棟、油庫、3系（最初沈殿池･反応槽･最終沈殿池）、砂ろ過棟、資機材庫、沈砂池、電気棟（地下1階～地上3階）流動焼却炉、ﾌﾞﾛﾜ･ﾎﾟﾝﾌﾟ室（焼却炉）、油圧ﾕﾆｯﾄ室、汚泥処理棟（ﾎﾞｲﾗｰ室･低圧電気室･高圧電気室･倉庫･脱水機室･薬品注入室･機械室･屋外水銀灯･汚泥貯留槽回り･玄関･階段･2階廊下、控室、ﾄｲﾚ、湯沸室、中央操作室）、機械濃縮機棟	
手摺水洗い	水洗いによる清掃及び汚れのひどい箇所のﾌﾞﾗｯｼﾝｸﾞ	3回/年	沈砂池、1，2系水処理（最初沈殿池･反応槽･最終沈殿池）	
		2回/年	3系水処理（最初沈殿池･反応槽･最終沈殿池）、砂ろ過棟	
池清掃	池及び水路に付着した藻類等の除去	3回/年	せせらぎ池	
ｽｶﾑ・し渣除去	ｽｶﾑ･し渣分離機のｽｶﾑ除去	2回/月	3系ｽｶﾑ分離機、汚泥処理し渣分離機	
正門周辺等の清掃	落ち葉等の収集及び空き缶等の除去	3回/月（4～11月） 1回/月（12～3月）	正門周辺及び正門側のフェンス沿い（4m以内）	
雑作業	随時必要と認められる作業	随時	各所必要な場所	監督員指示による

（別表１３）

中継ポンプ場施設清掃基準表

（各中継ポンプ場施設）

清掃区分	清掃内容	頻度	清掃場所	備考
床清掃	床清掃にあたっては、床はきの他、机の雑巾がけ、くずかご等の処理、金属磨き、ちり払い等を含むものとする	1回/週	中央等各室内、廊下、湯沸室、階段等	
ﾄｲﾚ、洗面所等の清掃	便所、洗面所、湯沸室、流し場、風呂場等は、床用洗剤及び薬液類によってすること。なお、石鹸、トイレットペーパー等は、常に補充しておくこと	1回/週	ﾄｲﾚ、洗面所等	
ﾜｯｸｽ塗り磨き	共用部分（廊下、階段、ホール、玄関）を床用洗剤で水洗いしたうえワックス塗り磨き。中央監視室をモップ拭きしたうえワックス塗り磨き。事務室、給湯室について、同様に清掃	4回/年	廊下、湯沸室、階段等（ﾀｲﾙ及びｺﾝｸﾘｰﾄ張り部を除く。）	
ｶﾞﾗｽ清掃	薬液類による磨き作業を行う	1回/年	全箇所	
照明器具清掃	薬液類を使用して掃除すること。なお、蛍光灯は、はずして掃除すること	1回/年	〃	
構内清掃	落ち葉等の収集及び空き缶等の除去	平日 （日常点検時）	敷地内及びﾌｪﾝｽ回り	
その他 （臨時作業）	随時必要と認められる作業	随時	各所必要な場所	